日立モートル

HITACHI
Inspire the Next

小型・軽量化で新時代を築く

日立三相モータ

●0.1kW～300kW

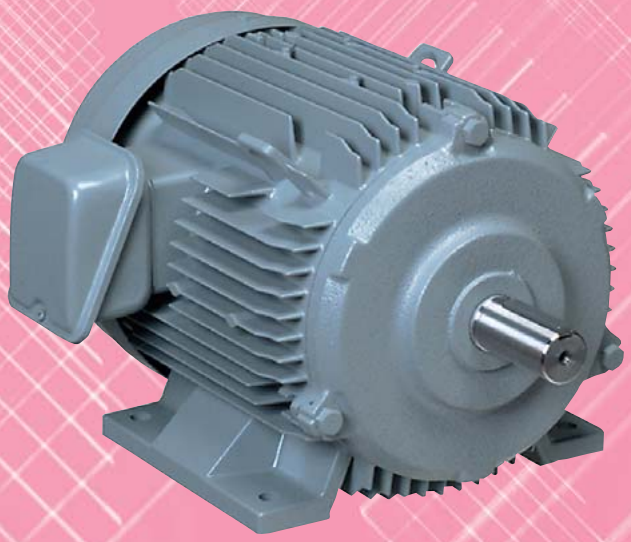

アルミ合金フレームで、新時代を築く。「ザ・モートル」シリーズ。

ベストバランスの思想
日立モートル

明治43年，初の純国産モータを手がけてから100年余り。日立は常にモータの理想を追い求め，たゆまぬ努力を続けてきました。それはまさに日本のモータの歴史であり，現在もさまざまな製品の動力源として活躍しています。そのモータの小型・軽量化を追求してきた日立が，素材選びから取り組んで開発したのが「ザ・モートル」シリーズ。“軽い”“強い”など，優れた特長を持つアルミ合金フレーム(注)を採用。もちろん，「サイレントパワー」シリーズで実績のある，低騒音・低振動技術も継承しています。日立の豊富なモータ技術と，CAE(Computer-Aided Engineering)による強度解析などの最新の技術が結集されて生まれた「ザ・モートル」は，モータの新時代を築く新シリーズです。

(注) アルミ合金フレーム：全閉外扇タイプのモータフレーム枠番90L～225Sに採用。

（株）日立産機システム習志野事業所は，環境マネジメントシステムに関する国際規格ISO（国際標準化機構）14001の審査を受け，登録された事業所です。当事業所では，製品の開発及び製造段階における環境問題に積極的に取り組んでいます。

ISO14001

登録番号：JACO-EC97J1095
登　録　日：1997年9月30日

（株）日立産機システム習志野事業所は，本カタログに掲載されているモータの品質保証に関する国際規格ISO（国際標準化機構）9001の審査を受け，登録された事業所です。

登録番号：JQA-1153
登　録　日：1996年1月26日

5馬力（3.7kW）の歴史

①明治43年（1910）製造
創業当時のもので，国産技術により初めて完成されたモータ。冷却ファンはなく，メタル軸受を使用しています。

②大正5年（1916）製造
モータ外径がやや小さくなるとともに，冷却ファンを採用しています。

③昭和10年（1935）製造
構造的には大きな変化はありません。このころまでインチ寸法を使用していました。

④昭和30年（1955）製造
電線にVF線，軸受に玉軸受を本格的に採用したモータ。特性はJIS，取り付け寸法はJEMに適合させ，フレーム構造も防滴形です。

⑤昭和38年（1963）製造
新NEMA寸法に準じて小型化し，デザインも一新。高度な防滴構造を持ち，ファンはアルミ回転子と一体化しました。

⑥昭和45年（1970）製造
IEC準拠の新JEM寸法により小型化したモータ。ポリエステル樹脂，E種絶縁を採用しました。

⑦昭和52年（1977）製造
ハウジングを鋳物から鋼板製にしたモータ，第1号以来，標準モータで通算2,000万台目にあたります。1983年新規格化。

⑧平成3年（1991）製造
さらに静音化・低振動化を実現したサイレントパワー第1号です。

⑨平成6年（1994）製造
国内で初めて汎用モータにアルミ合金フレームを採用した「ザ・モートル」第1号機です。

⚠ 安全に関するご注意

（一般）
・設置される場所，使用される装置に必要な安全規制を遵守してください。
（労働安全衛生規則，電気設備技術基準，建築基準法など）
・ご使用の前に取扱説明書をよくお読みのうえ，正しくお使いください。
取扱説明書がお手元にないときは，お求めの販売店もしくは当社営業部門へご請求ください。
取扱説明書は，必ず最終ご使用になるお客さまのお手元まで届くようにしてください。
（選定）
・使用環境および用途に適した商品をお選びください。
・人員輸送装置や昇降装置に使用される場合は，装置側に安全のための保護装置を設けてください。
・爆発性雰囲気中では，防爆形モータを使用してください。また，防爆形モータは危険場所に適合した仕様のモータを使用してください。
・防爆形モータをインバータで駆動する場合，モータとインバータは1:1の組み合わせで認可されています。必ず表示された専用のインバータで運転してください。また，インバータ本体は非防爆構造ですので，必ず爆発性ガスのない場所に設置してください。
・400V級インバータでモータを駆動する場合，配線等設置状況により、高いサージ電圧が発生する場合があります。本モータのサージ電圧耐量は、ピーク電圧1250Vです。（立上り時間0.1μs以上）
これを超える恐れのある場合は、フィルターやリアクトルをインバータ、モータ間へ設置してください。

モータのハウジングにアルミ合金採用。大幅な小型・軽量化を実現しました。

質量で約30%、容積で約10%（当社比）の、小型・軽量化を実現。

アルミ合金フレームの採用により、シリーズ平均約30%の軽量化と約10%の小型化を実現。従来のパワフルな動力性能と合わせて、より幅広い製品分野に対応します。

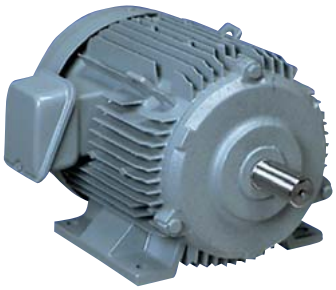

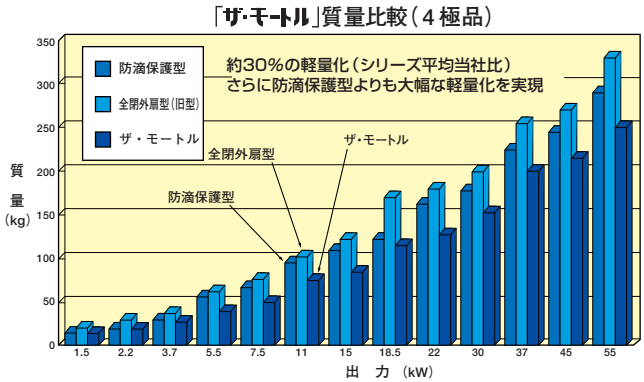

パワフルな加速トルク

頼もしくパワフルな加速トルクを生み出します。

モータのパワーを決定づける加速トルク。日立では、特殊スロット形状のアルミダイカストロータを採用し、パワフルな加速トルクを実現しました。これにより、始動から運転までスムーズな加速性を発揮。作業効率をいっそう高めています。

パワーの源泉はコンパクトコイル方式。

コイルをコンパクトにしながらトータルの損失をおさえ、高効率のパワーを発揮する新技術、それがコンパクトコイル方式です。絶縁層内にすきまなく巻線をおさめることにより、パワーに余裕が生まれています。またコンパクトになったコイルでフレーム内の通風スペースが広がり、冷却効果も同時に向上。独自の新機構の開発でよりすぐれた経済効率を実現しています。

低騒音・低振動

高精度の工作技術、高調波低減設計により、作業環境の改善に役立ちます。

配線のしやすさを考えて、端子箱上取り付けタイプをシリーズ化。

端子箱位置をモータ上部としたタイプをシリーズ化。取り付け座が正方形なので、4方向どちらからでも配線できます。

高い信頼性

信頼性の高い絶縁システム。

電線をはじめ各種絶縁物には日立独自の高性能絶縁材料を採用。ハイグレードな特殊耐熱電線、耐熱・耐環境性ワニスの組み合わせにより高品質な絶縁性能を発揮します。最高許容温度はコイルの温度上昇に対しても余裕十分。さらに耐湿性、耐寒性などすぐれた耐環境性を実現します。

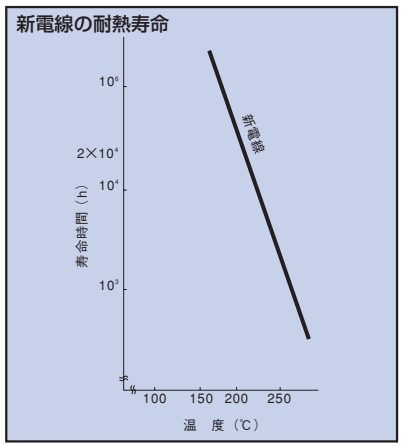

独自の「日立WRグリース」が潤滑性能を高めました。

一般リチウム（Li）系グリースの4倍という驚くほどの潤滑寿命、すぐれた耐熱性能をもつ「日立WRグリース※1」を封入。高温から低温、高速の条件下でも長期間にわたり安定した潤滑性能を発揮します。同時に、モータの寿命を大きく左右する軸受部分には非接触形シールドベアリングを採用しました。

※1 ベアリング番号:6306以上に採用

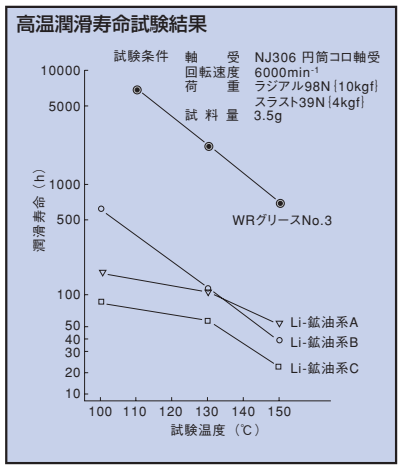

使いやすさの向上

新規格準拠で世界に通用する国際サイズ。

IEC（国際電気標準会議）規格に準拠した新規格を採用しているため、国内はもとより国際的にも互換性が広がりました。

端子台化を拡大、安全性にも配慮。

わく番132M（5.5kW、7.5kW、4P相当）まで端子台化を拡大。直入れ時は端子台への直接ねじ止め配線となり、よりスピーディな配線作業が行えます。

※グリース交換型モータ（2極37kW以上、23・24ページ※印参照）では、モータ上部にグリースニップルを設けています。端子箱より配管を施される場合は、グリース補給作業空間との干渉にご注意ください。

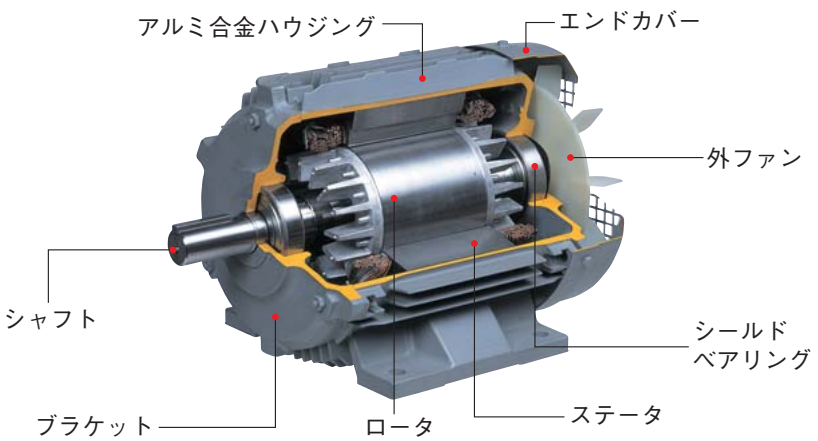

0.4kW➡132kW

全閉外扇型　端子箱上部取付シリーズ

※71M枠～160L枠品は、「ザ・モートルNeo100シリーズ」となり、外観・形状が変更になります。

── 好評をいただいている端子箱上部取付シリーズに屋外型を追加 ──

●モータ取付時の幅方向の省スペース化を実現、配線方向を変更できるなど多様なメリットがあります。
●200V級と400V級の共用範囲を拡大しました。
（屋外型5.5kW以上、屋内型18.5kW以上）

出力（kW）	全閉外扇型　4極	全閉外扇屋外型　4極
0.4	○●	○
0.75	○●	○
1.5	○	○
2.2	○	○
3.7	○	○
5.5	○●	◎
7.5	○●	◎
11	○●	◎
15	○●	◎
18.5	◎	◎
22	◎	◎
30	◎（標準品）	◎（標準品）
37	◎（標準品）	◎（標準品）
45	◎（標準品）	◎（標準品）
55	◎（標準品）	◎（標準品）
75	◎（標準品）	◎（標準品）
90	◎（標準品）	受注生産品
110	◎（標準品）	受注生産品
132	◎（標準品）	受注生産品

○　：200V級の見込み生産機種
●　：400V級の見込み生産機種
◎　：200V級と400V級の共用品として見込み生産機種
（標準品）：標準シリーズが端子箱上部取付となっているもの。
※詳細寸法をP13～14に記載しておりますのでご参照下さい。
標準仕様はP7をご参照下さい。

0.4kW➡7.5kW

全閉外扇屋外型2極　横フランジシリーズ

※71M枠～160L枠品は、「ザ・モートルNeo100シリーズ」となり、外観・形状が変更になります。

── ポンプ・ファン用途に最適な、横フランジ屋外型を即納対応 ──

■標準仕様

項　目	内　　容
定　格	S1（連続）
電圧・周波数	200V/50Hz、200V/60Hz、220V/60Hz
極　数	2極
耐熱クラス	120（E）:0.2～3.7kW
	130（B）:5.5～7.5kW
外被構造	全閉外扇屋外型
型　式	YTFOA-K:0.4～3.7kW
	YTFOA-KK:5.5～7.5kW
保護等級	IP44

項　目	内　　容
口出し本数	3本:0.4～3.7kW
	6本:5.5～7.5kW（Y－△始動可能）
塗装色	リゲルグレー（マンセル8.9Y5.1/0.3）
回転方向	反負荷側から見て時計方向
周囲条件	温度:－30～40℃
	湿度:95%RH以下
	高度:1,000m以下
雰囲気	腐食性および爆発性ガス、蒸気、結露が無く、塵埃の少ないこと
引込方式	電線管ネジ結合式

●モータ軸のスラスト方向への動きを0.3mm以下に調整していますので、ポンプ特性の均一化が図れます。
●見込生産による即応対応品です。
●各部寸法はP17～18に準じますが右寸法に相違があります。

機　　種	KL	KD	概略質量（Kg）
0.4kW YTFOA-K 2P	153.5	PF3/4	11.0
0.75kW YTFOA-K 2P	156	PF3/4	16.0
1.5kW YTFOA-K 2P	168	PF3/4	18.0
2.2kW YTFOA-K 2P	168	PF3/4	19.0
3.7kW YTFOA-K 2P	189.5	PF1	31.0
5.5kW YTFOA-KK 2P	233.5	PF1-1/4	44.0
7.5kW YTFOA-KK 2P	233.5	PF1-1/4	49.0

150kW➡300kW

全閉外扇型　スーパーハイパクトシリーズ

── 300kW4極相当までをシリーズ化 ──

標準仕様

低圧三相モータ（形式:TFO-KK）				
項目	標準仕様	項目	標準仕様	
準拠規格	JIS.JEM.JEC	軸受	転がり軸受	
保護方式	全閉外扇型（IP44）	端子箱	取付位置	フレーム上部
冷却方式	外被表面冷却自立形（IC411）		口出向き	軸端から見て左向き
回転子	特殊かご形		口出方式	ラグ式
取付方式	足取付横軸（IM B3）		口出本数	6本または12本（各相2本）
電圧、周波数	400V50Hz、440V60Hz（＊）	周囲条件	冷媒温度	−20〜+40℃
時間定格	連続使用（S1）		相対湿度	95%以下
耐熱クラス	155（F）		標高	1000m以下
標準回転方向	軸端から見て反時計方向	外面塗装	リゲルグレー（マンセル8.9Y5.1/0.3）	
始動方式	直入れおよびスターデルタ	付属品	軸端キー	

（＊）380V50Hz、415V50Hz、400V60Hz等の電圧対応も可能です。

枠番適用表

	2極	4極	6極
TFOB-280L　[280LB]	150kW	150kW	――
TFOB-315S　[315SB]	160kW	160kW	150kW
TFOB-315M　[315MB]	185、200kW	185、200kW	160kW
TFOB-355S　[355SB]	220、250kW	220、250kW	185、200kW
TFOB-355M　[355MB]	280、300kW	280、300kW	220、250kW

[　　]は2極の枠番です。　印は発売機種、2極185〜300kWは近日発売。
※本製品は受注生産にて対応しております。詳細についてはお問い合わせ下さい。

●始動電流比650〜800%の実現により、周辺機器のコストダウンが図れます。
●標準仕様でシリーズ平均効率95%の高効率を実現。より一層の省エネを可能にします。
●取り付け寸法はIECに準拠し、互換性に優れています。

寸法表

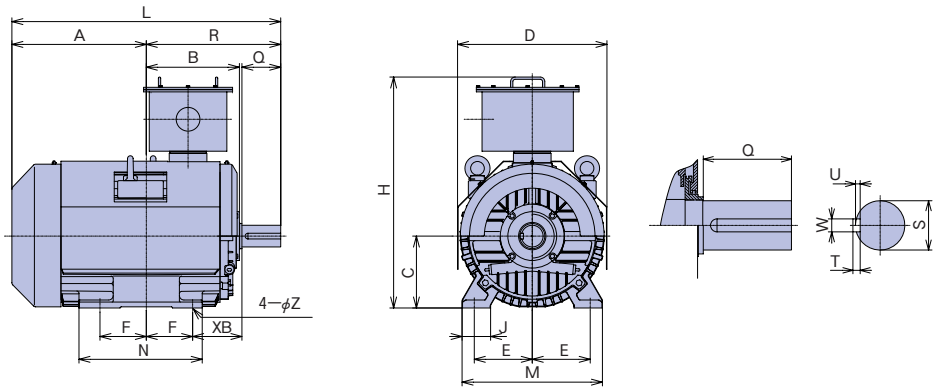

枠番号	出力			寸法（mm）																		軸受番号		質量(kg)		
	2極	4極	6極	L	R	A	B	D	J	H	C(注1)	F	E	N	M	XB	S(注2)	W	U	T	Q	負荷側	反負荷側	2極	4極	6極
280L	-	150	-	1106	588.5	517.5	407.5	575	100	926	280	228.5	228.5	530	550	190	85	22	9	14	170	NU318	6315ZZ	-	780	-
280LB	150	-	-	1046	528.5	517.5	407.5	575	100	926	280	228.5	228.5	530	550	190	55	16	6	10	110	6313C3	6313C3	720	-	-
315S	-	160	150	1178	589	589	408	655	125	1012	315	203	254	540	615	216	95	25	9	14	170	NU320	6318	-	1145	1110
315SB	160	-	-	1118	529	589	408	655	125	1012	315	203	254	540	615	216	55	16	6	10	110	6313C3	6313C3	1050	-	-
315M	-	185 200	160	1178	614.5	563.5	433.5	655	125	1012	315	228.5	254	540	615	216	95	25	9	14	170	NU320	6318	-	1200 1220	1130
315MB	185 200	-	-	1118	554.5	563.5	433.5	655	125	1012	315	228.5	254	540	615	216	55	16	6	10	110	6313C3	6313C3	1100 1120	-	-
355S	-	220 250	185 200	1411	714	697	491	740	140	1097	355	250	305	695	700	254	110	28	10	16	210	NU324	6322	-	1615 1635	1735 1755
355SB	220 250	-	-	1341	644	697	491	740	140	1097	355	250	305	695	700	254	65	11	7	18	140	6216C3	6313C3	1485 1505	-	-
355M	-	280 300	220 250	1411	744	667	521	740	140	1097	355	280	305	695	700	254	110	28	10	16	210	NU324	6322	-	1690 1710	1840 1860
355MB	280 300	-	-	1341	674	667	521	740	140	1097	355	280	305	695	700	254	65	11	7	18	140	6216C3	6313C3	1555 1575	-	-

寸法は変更になることがありますので設計用には寸法図をご請求ください。　（注1）：C寸法公差 $^{0}_{-1}$（注2）：S寸法公差 m6

コンパクトさで、使いやすさで、ラインアップで、幅広い期待にこたえるパワーソースです。

■外被構造・型式・電圧（見込み生産をしている機種）

構造	全閉外扇型 標準型（脚取り付け型）			全閉外扇屋外型 標準型（脚取り付け型）			全閉外扇型 端子箱 上部取り付け型	全閉外扇屋外型 端子箱 上部取り付け型	全閉外扇型 端子箱 右取り付け型	立て型フランジ取り付け 全閉外扇型			立て型フランジ取り付け 全閉外扇屋外型			防滴保護型		
型式	TO、TFO-K、KK			TOA、TFOA-K、KK			TFO-K、KK U	TFOA-K、KK U	TFO-K、KK R	VTO、VTFO-K、KK			VTFOA-K、KK			EFOUP-K、KK		
kW/極数	2極	4極	6極	2極	4極	6極	4極	4極	4極	2極	4極	6極	2極	4極	6極	2極	4極	6極
0.1		🟠																
0.2	🟠	🟠🟢			🟠						🟠🟢						★	
0.3		🟠															★	
0.4	🟠🟢	🟠🟢	🟠🟢	🟠	🟠	🟠	🟠🟢	🟠	★	🟠🟢	🟠	🟠	★	🟠	★			
0.75	🟠🟢	🟠🟢	🟠	🟠	🟠	🟠	🟠🟢	🟠	★	🟠🟢	🟠	🟠	★	🟠	★	★	★	★
1.5	🟠	🟠🟢	🟠	🟠	🟠	🟠	🟠	🟠	🟠	🟠	🟠	🟠	★	🟠	★	★	★	★
2.2	🟠	🟠🟢	🟠	🟠	🟠	🟠	🟠	🟠	🟠	🟠	🟠	🟠	★	🟠	★	★	★	★
3.7	🟠	🟠🟢	🟠	🟠	🟠	🟠	🟠	🟠	🟠	🟠	🟠	🟠	★	🟠	★	★	★	★
5.5	🟠	🟠🟢	🟠	🔵	🔵	🔵	🟠🟢	🔵	🟠	🟠	🟠	🟠	★	🔵	★	★	★	★
7.5	🟠	🟠🟢	🟠	🔵	🔵	🔵	🟠🟢	🔵	🟠	🟠	🟠	🟠	★	🔵	★	★	★	★
11	🟠	🟠🟢	🟠	🔵	🔵	🔵	🟠🟢	🔵	🟠	🟠	🟠	🟠	★	🔵	★	★	★	★
15	🟠	🟠🟢	🔵	🔵	🔵	🔵	🟠🟢	🔵	🟠	🟠	🟠	🔵	★	🔵	★	★	★	🔵
18.5	🟠	🔵	🔵	★	🔵	★	🔵	🔵	★	★	🔵	★	★	★	★	★	🔵	🔵
22	🔵	🔵	🔵	★	🔵	★	🔵	🔵	★	★	🔵	★	★	★	★	🟠	🔵	🔵
30	🔵	🔵	🔵	★	🔵	★	🔵（標準品）	🔵（標準品）	★	★	🔵	★	★	★	★	🔵	🔵	🔵
37	🔵	🔵	🔵	★	🔵	★	🔵（標準品）	🔵（標準品）	★	★	🔵	★	★	★	★	🔵	🔵	🔵
45	🔵	🔵	🔵	★	🔵	★	🔵（標準品）	🔵（標準品）	★	★	★	★	★	★	★	★	🔵	🔵
55	🔵	🔵	🔵	★	🔵	★	🔵（標準品）	🔵（標準品）	★	★	★	★	★	★	★	★	🔵	🔵
75	★	🔵	🔵	★	🔵	★	🔵（標準品）	🔵（標準品）	★	★	★	★	★	★	★	★	🔵	★
90	★	🔵	🔵	★	★	★	🔵（標準品）	★	★	★	★	★	★	★	★	★	🔵	★
110	★	🔵	🔵	★	★	★	🔵（標準品）	★	★	★	★	★	★	★	★	★	🔵	★
132	★	🔵	★	★	★	★	🔵（標準品）	★	★	★	★	★	★	★	★	★	🔵	★
150～300	★注文生産にてご対応いたします。標準仕様、対応出力（枠番適用表）はP6をご参照ください。																	

🟠：200V級（200V/50Hz、200V/60Hz、220V/60Hz）の見込み生産機種
🟢：400V級（380V/50Hz、400V/50Hz、415V/50Hz、400V/60Hz、440V/60Hz）の見込み生産機種
🔵：200V級と400V級の共用品として見込み生産機種〔200V/50Hz、200V/60Hz、220V/60Hz、400V/50Hz、400V/60Hz、440V/60Hzの6仕様〕（それぞれの電圧に適した接続を行うことにより、200V級または400V級のいずれの電圧でも使用できます）
★：注文生産
▭：400V級の見込み生産機種を示します。

■標準仕様

項目	内容
適用規格	JISC4210、4034、JEC2137、JEM1400、1401など
定格	S1（連続）
耐熱クラスとわく番号	

	2極・4極・6極	8極
120（E）	112M以下	132S以下
130（B）	132S～180M	132M～180M
155（F）	180L以上	180L以上

（注9）

外被構造 型式 保護方式
（注1）立て型は軸下向きを標準としています。
（注2）型式ではKは3.7kW以下 KKは5.5kW以上
（注3）わく番号63、71で端子箱不付のものはIP22またはIP42
（注4）わく番号180L以上はIP22またはIP02
（注5）軸下向きを標準としています。

外被構造			型式注(2)	保護方式
開放型		防滴保護型	EFOUP-K、KK	IP22注(3)(4)
	立て型注(1)	開放保護型	VEFOP-K	IP20
		防滴保護型	VEFOUP-K、KK	IP22注(4)
		開放防滴型	VEFOU-KK	IP02注(4)
	横フランジ型	防滴保護型	YEFOUP-K	IP22
		開放防滴型	YEFOU-KK	IP02注(4)
全閉型	全閉外扇型		TFO-K、KK	IP44注(3)
	立て型全閉外扇型注(1)		VTFO-K、KK	IP44注(3)
	横フランジ型全閉外扇型		YTFO-K、KK	IP44注(3)
全閉外扇屋外型	脚取り付け型		TFOA-K、KK	IP44
	立てフランジ取り付け型		VTFOA-K、KK	IP44注(5)

項目		内容
電圧		上記表をご参照ください。
口出し方式		0.4kW以上のわく番号71M～132Mは端子台（ねじ止め）式、他はラグ式
口出し本数		3.7kW以下 3本
		5.5kW以上 6本（Y-△始動可能）（注7）
		開放型 2極30kW以上 4極22kW以上 6極15kW以上 全閉型 2極22kW以上 4極18.5kW以上 6極15kW以上 12本（Y-△始動可能）
塗装色		リゲルグレー（マンセル8.9Y5.1/0.3）
伝導方式（注6）		2極11kW以上 直結専用
		2極7.5kW以下および4極以上 直結・ベルト掛共用
回転方向		反負荷側から見て時計方向
周囲条件	温度	−30～40℃
	湿度	開放型 90%RH以下、全閉型 95%RH以下
	高度	標高 1,000m以下
	設置場所	屋内（注8）
雰囲気		腐食性および爆発性ガス、蒸気、結露がなく、じんあいの少ないこと

（注7）屋外型モータの見込品の口出し本数は12本です。
（注8）屋外モータは屋外で使用可能です。
（注9）3.7kW 4極 400V級の耐熱クラスは、Bです。

■用途により、ご希望のモータをお選びください。

型　　式	出力(kW)※	おもな用途
全閉外扇型(出力の小さい機種)	0.1ー37	●各種工作機械　●ポンプ　●ブロワ　●コンプレッサ　●コンベヤ　●冷凍機 ●土木関係　●建設関係　●鋳物工場　●セメント工場　●製粉工場 ●紡績工場　●その他産業機械
全閉外扇型(出力の大きい機種)	45ー132	
立　て　型　全閉外扇型	0.1ー132	●コンパクト化を要求する機械類　●工作機械　●フランジ取り付けポンプ ●各種荷役運搬機械　●その他産業機械
横フランジ型　全閉外扇型	0.1ー132	
全閉外扇屋外型	0.2ー132	●セメント工場　●鋳物工場　●肥料工場　●木工工場 ●屋外に設置する機械　●水をかぶる危険性がある場合
立て型全閉外扇屋外型	0.2ー132	

※4極での出力を示します。

全閉外扇屋外型モータ

特　長

1.防水性を追求

軸貫通部には、防水カバー、防水スリンガを取り付けており、屋外に設置して使用する場合や、屋内でもまれに水がかかる危険性のある作業環境下で使用する場合に適しています

2.防湿絶縁の採用

防水性に加えて、湿度変化に十分耐えられるように防湿絶縁効果を施しています。

3.小型、軽量

アルミ合金フレームを採用した『**ザ・モートル**』シリーズにより小型・軽量化を実現。しかも国際的に互換性のあるIEC寸法を採用しています。

※標準の据え付け方向で、軸受け方向で、軸受け部の水抜き穴が下になるように設計されていますので、標準以外の据え付けをする場合はあらかじめご相談ください。

端子箱

端子箱は防水構造で、外部導線の引き込み方式および電線管ネジ寸法は表1を日立標準とします。

■枠番180M以下

端子箱の取り付け位置は、負荷側からみて左側を標準としますが、右側に変えることもできます。また、口出し方向は、反負荷側向きを標準としていますが、上向き・下向きなどにも変更も可能です。ただし下向きの場合は、ベースを使用してください。

■枠番180L以上

端子箱の取り付け位置は上部を標準とし、口出し方向は負荷側からみて左向きを標準としていますが、右向き・負荷側向き・反負荷側向きのいずれも変更可能です。

■その他

グリース交換型モータ(2極37kW以上、23・24ページ※印参照)では、モータ上部にグリースニップルを設けています。端子箱より配管を施される場合は、グリース補給作業空間との干渉にご注意ください。

表1　屋外型、端子箱

枠番号および出力(kW)	電線管ネジ	適用電圧(V)
63M	PF　½　(16)	200V級 または 400V級
71M～90L	PF　¾　(22)	
100L、112M	PF　1　(28)	
132S、132M	PF　1¼　(36)	
160M、160L	PF　1½　(42)	
180M以上の枠に 15kW以下を入れる場合	PF　1½　(42)	
18.5～30kW	PF　2　(54)	
37、45kW	PF　2½　(70)	
55kW	PF　3　(82)	
75、90kW	PF　2½　(70)	400V級
100、132kW	PF　3　(82)	

(注) 1.電線管ネジの(　)内は電線管呼び寸法(mm)を示します。
(注) 2.引き込み方式は電線管ネジ結合式を標準としますが、ご要望によりコンジットパッキン方式、ベルマウスパッキン式とすることができます。

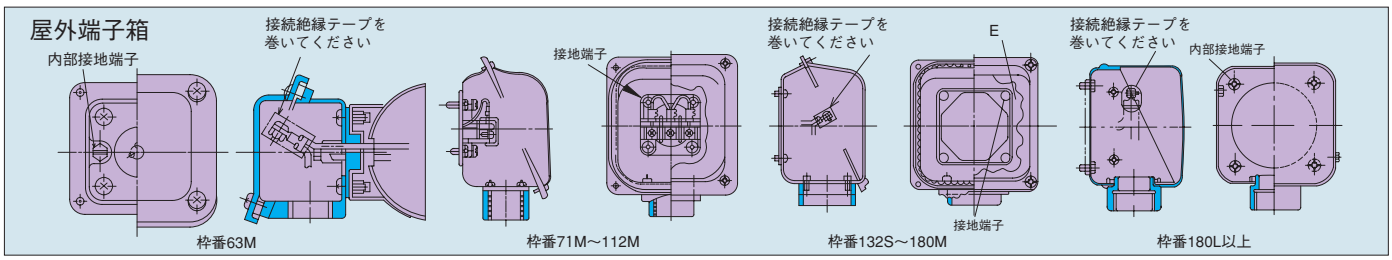

0.1kW➡132kW

全閉外扇型

※71M枠～160L枠品は、「ザ・モートルNeo100シリーズ」となり、外観・形状が変更になります。

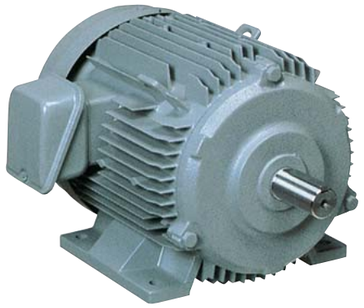

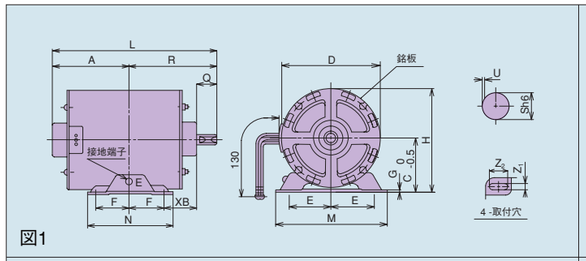

図1

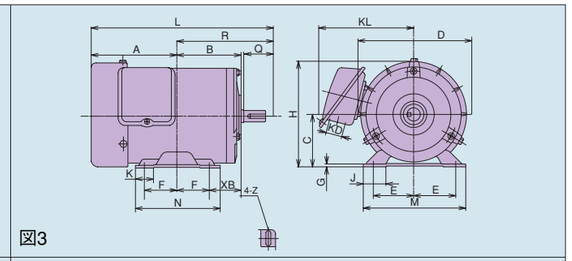

図3

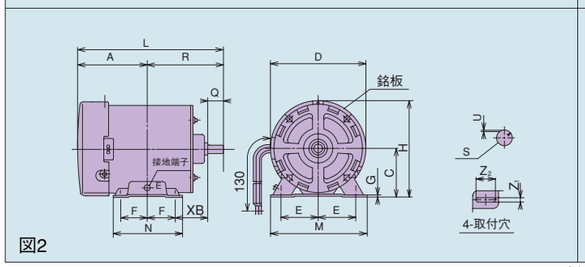

図2

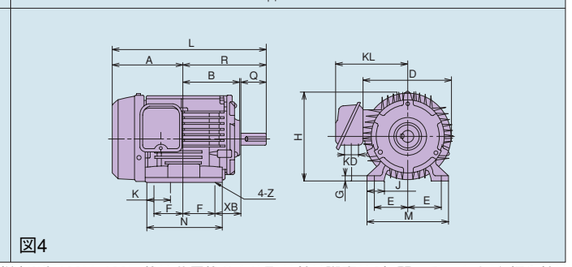

図4

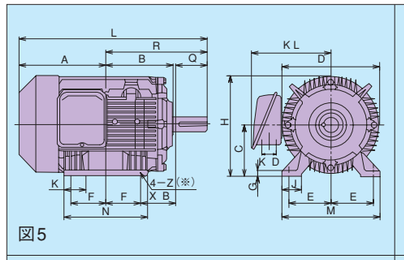

図5

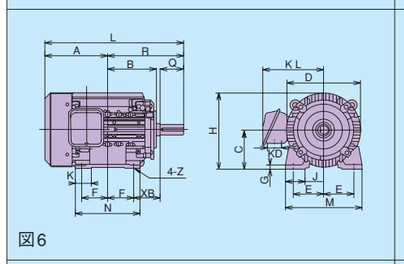

図6

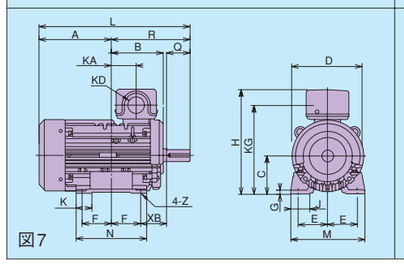

図7

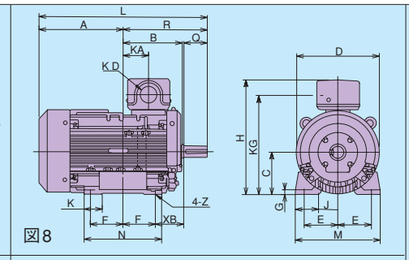

図8

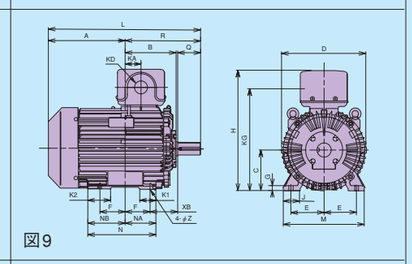

図9

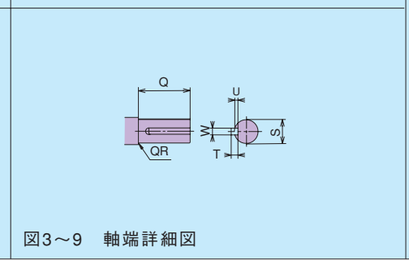

図3～9　軸端詳細図

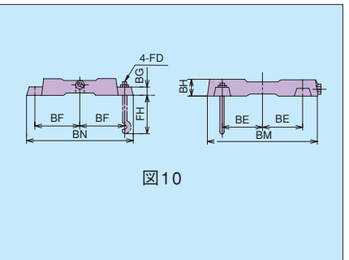

図10

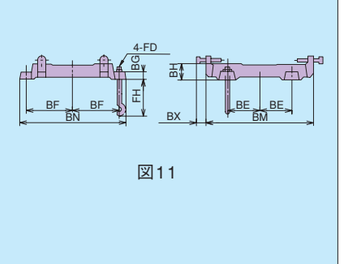

図11

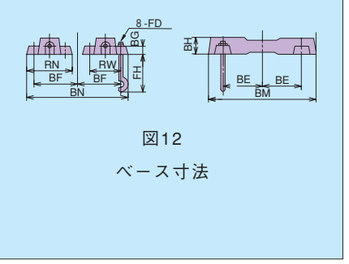

図12
ベース寸法

■寸法表

（注）※印160M、160L、枠は共用枠のため取り付け脚穴は6個開いていますが、据え付けは、指示寸法の4個穴をご使用ください。

型式	シリーズ	わく番号	出力（kW） 2極	4極	6極	8極	耐熱クラス	寸法（mm） 図示番号	アイボルト数	モータ L	R	A	B	D	KL	K	KA	KG	K1	K2	J	H	C	F	E	N	NA	NB	M
TO-K		63M	—	0.1	—	—	120(E)	1	—	183	103	80	—	116	—	—	—	—	—	—	—	121	63 $^{0}_{-0.5}$	40	50	100	—	—	130
			0.2	0.2	—	—	120(E)	1	—	193	103	90	—	116	—	—	—	—	—	—	—	121	63 $^{0}_{-0.5}$	40	50	100	—	—	130
TFO-K	BK	71M	—	0.3	—	—	120(E)	2	—	242	120	122	—	147	—	—	—	—	—	—	—	148	71 $^{0}_{-0.5}$	45	56	110	—	—	150
		71M	0.4	0.4	—	—	120(E)	3	—	236	120	116	87	145	129	25	—	—	—	—	30	146.5	71 $^{0}_{-0.5}$	45	56	115	—	—	140
		80M	0.75	0.75	0.4	—	120(E)	3	—	268.5	140	128.5	97	163	135	25	—	—	—	—	35	161.5	80 $^{0}_{-0.5}$	50	62.5	125	—	—	160
		90L	1.5 2.2	1.5	0.75	0.4	120(E)	4	—	315	168.5	146.5	116	180	145	49	—	—	—	—	35.5	180	90 $^{0}_{-0.5}$	62.5	70	155	—	—	170
		100L	—	2.2	1.5	0.75	120(E)	5	—	356	193	163	130.5	199	153	51.5	—	—	—	—	45	199.5	100 $^{0}_{-0.5}$	70	80	175	—	—	195
		112M	3.7	3.7	2.2	1.5	120(E)	5	—	372	200	172	137.5	223	166.5	51.5	—	—	—	—	45	223.5	112 $^{0}_{-0.5}$	70	95	175	—	—	224
		132S	—	—	—	2.2	120(E)	5	—	427.5	239	188.5	153	250	197	56	—	—	—	—	50	257	132 $^{0}_{-0.5}$	70	108	175	—	—	250
TFO-KK（注2）	DK	132S	5.5 7.5	5.5	3.7	—	130(B)	5	—	427.5	239	188.5	153	250	197	56	—	—	—	—	50	257	132 $^{0}_{-0.5}$	70	108	175	—	—	250
		132M	—	7.5	5.5	3.7	130(B)	5	—	465.5	258	207.5	172	250	197	56	—	—	—	—	50	257	132 $^{0}_{-0.5}$	89	108	212	—	—	250
TFO-KK		160M	11 15	11	7.5	5.5	130(B)	5	—	595	323	272	198	292	256	107	—	—	—	—	60	303.5	160 $^{0}_{-0.5}$	105	127	300	—	—	300
		160L	18.5	15	11	7.5	130(B)	5	—	595	345	250	220	292	256	107	—	—	—	—	60	303.5	160 $^{0}_{-0.5}$	127	127	300	—	—	300
		180M	22	18.5 22	15	11	130(B)	6	2	643	351.5	291.5	226.5	340	279	75	—	—	—	—	90	350	180 $^{0}_{-0.5}$	120.5	139.5	300	—	—	350
TFO-KK		180L	30	30	18.5 22	15	155(F)	7	2	716	370.5	345.5	245.5	340	—	75	117.5	419	—	—	90	494	180 $^{0}_{-0.5}$	139.5	139.5	335	—	—	350
		(200LB) 200L	37 45	37 45	30 37	18.5 22	155(F)	(8) 7	2	(790) 820	(395.5) 425.5	394.5	(276.5) 270.5	391	—	85	118	466.5	—	—	110	541.5	200 $^{0}_{-0.5}$	152.5	159	365	—	—	400
		(225SB) 225S	55	55	45	30	155(F)	(8) 7	2	(826.5) 856.5	(402) 432	424.5	(283) 270.5	391	—	85	118	491.5	—	—	110	566.5	225 $^{0}_{-0.5}$	143	178	350	—	—	450
	BK	(250SD) 250S	75	75	55	37	155(F)	9	1	(909) 939	(433.5) 463.5	475.5	(313.5) 312.5	520	—	—	97.5	631	100	140	100	745	250 $^{0}_{-0.5}$	155.5	203	420	190	230	500
		(250MD) 250M	90	90	75	45	155(F)	9	1	(909) 939	(452.5) 482.5	456.5	(332.5) 331.5	520	—	—	116.5	631	100	140	100	745	250 $^{0}_{-0.5}$	174.5	203	420	209	211	500
		(280SD) 280S	110	110	90	55	155(F)	9	1	(1012) 1068	(484) 544	(528) 524	(364) 363	575	—	—	138	691	104	155	100	805	280 $^{0}_{-1.0}$	184	228.5	490	220	270	550
		(280MD) 280M	132	132	110	75	155(F)	9	1	(1012) 1068	(509.5) 569.5	(502.5) 498.5	(389.5) 388.5	575	—	—	163.5	691	104	155	100	805	280 $^{0}_{-1.0}$	209.5	228.5	490	245.5	244.5	550
		315S	—	—	132	90	155(F)	9	2	1178	589	589	408	633	—	—	183	751	140	190	125	865	315 $^{0}_{-1.0}$	203	254	540	245	295	615
		315M	—	—	—	110	155(F)	9	2	1178	614.5	563.5	433.5	633	—	—	208.5	751	140	190	125	865	315 $^{0}_{-1.0}$	228.5	254	540	270	270	615

（注1）出力欄の■は見込み生産をして即納体制を整えています。これ以外についてはご相談ください。（注2）3.7kWはTFO-Kとなります。（注3）KD寸法は31ページをご参照ください。（注4）（　）内は２極用のものです。

型式	寸法（mm） モータ G	Z	XB	S	W	U	T	Q	QR	ベース（X：摺動距離） 図示番号	BH	FH	BN	BM	BG	X	BF	BE	BX	RN	RW	FD	概略質量（kg） モータ単体 2極	4極	6極	8極	ベース（単体）	概略質量（kg） 荷造 2極	4極	6極	8極	概略荷造寸法（cm） 高さ×幅×長さ
TO-K	3.2	7×21	40	11h6	—	1	—	23	—	—	—	—	—	—	—	—	—	—	—	—	—	—	—	5.0	—	—	—	—	5.5	—	—	14.5×15×26
	3.2	7×21	40	11h6	—	1	—	23	—	—	—	—	—	—	—	—	—	—	—	—	—	—	5.7	5.5	—	—	—	6.2	6.0	—	—	14.5×15×26
TFO-K	3.2	7×26	45	14h6	—	1	—	30	—	10	30	110	200	190	18	40	85	55	—	—	—	M10	—	7.2	—	—	2	—	7.7	—	—	20×20×31
	3.2	7×20	45	14j6	5	3	5	30	1	10	30	110	200	190	18	40	85	55	—	—	—	M10	9.5	9.5	—	—	2	10.0	10.0	—	—	16×22×27
	3.2	10×25	50	19j6	6	3.5	6	40	0.3	10	30	110	210	210	18	40	90	65	—	—	—	M10	13.5	12.5	16.0	—	2.2	14.0	13.0	16.5	—	18×24×31
	10	10	56	24j6	8	4	7	50	0.3	10	30	110	240	225	18	40	105	70	—	—	—	M10	15.0 16.0	16.0	16.0	16.0	2.4	16.0 17.5	16.5	16.5	16.5	20×27×37
	12.5	12	63	28j6	8	4	7	60	0.5	10	40	110	265	260	25	50	115	80	—	—	—	M10	—	21.0	23.0	23.0	3.7	—	23.0	24.0	24.0	25×29×39
	14	12	70	28j6	8	4	7	60	0.5	10	40	110	265	290	25	50	115	95	—	—	—	M10	27.5	28.0	30.0	30.0	4	29.5	30.0	32.0	32.0	27×32×41
	16	12	89	38k6	10	5	8	80	0.5	10	45	150	280	360	25	60	120	110	—	—	—	M10	—	—	—	41.0	6	—	—	—	49.0	35×39×52
TFO-KK（注2）	16	12	89	38k6	10	5	8	80	0.5	10	45	150	280	360	25	60	120	110	—	—	—	M10	39.0 44.0	40.0	41.0	—	6	41.7 46.7	42.7	43.7	—	34.2×45.5×57.5
	16	12	89	38k6	10	5	8	80	0.5	10	45	150	320	360	25	60	140	110	—	—	—	M10	—	48.0	52.0	52.0	6	—	50.7	54.7	62.0	34.2×45.5×57.5
TFO-KK	18	14.5	108	42k6	12	5	8	110	1	11	50	150	370	450	25	70	165	125	15~85	—	—	M12	70 79	73	75	75	6.4	73.9 82.9	76.9	78.9	90	39×51×72.5
	18	14.5	108	42k6	12	5	8	110	1	11	50	150	410	450	25	70	185	125	15~85	—	—	M12	85	85	90	90	8	88.9	88.9	93.9	105	39×51×72.5
	20	14.5	121	48k6	14	5.5	9	110	1.5	11	55	250	410	515	25	80	185	140	15~95	—	—	M12	115	120 130	130	135	8	130	135 145	145	150	53×60×76
TFO-KK	20	14.5	121	55m6	16	6	10	110	1.5	11	55	250	450	515	25	80	205	140	15~95	—	—	M12	140	155	150 160	160	11	160	175	170 180	180	64×45×86
	23	18.5	133	(55m6) 60m6	(16) 18	(6) 7	(10) 11	(110) 140	(—) 1.5	11	60	340	510	590	30	100	230	160	18~118	—	—	M16	200 210	210 230	220 240	220 240	11	225 235	235 255	245 265	240 260	67×50×94
	23	18.5	149	(55m6) 65m6	(16) 18	(6) 7	(10) 11	(110) 140	(—) 2.5	12	70	340	456	580	35	120	203	180	—	170	120	M12	235	260	265	265	16	265	290	295	295	72×56×96
	30	24	168	(55m6) 75m6	(16) 20	(6) 7.5	(10) 12	(110) 140	—	12	80	340	491	710	40	150	220.5	225	—	180	130	M12	465	485	470	470	30	505	525	510	510	85×62×112
	30	24	168	(55m6) 75m6	(16) 20	(6) 7.5	(10) 12	(110) 140	—	12	80	340	529	710	40	150	239.5	225	—	180	130	M12	485	530	550	550	30	505	570	590	590	85×62×112
	30	24	190	(55m6) 85m6	(16) 22	(6) 9	(10) 14	(110) 170	—	12	80	340	548	710	40	150	249	225	—	180	130	M12	625	640	680	680	30	675	690	730	730	92×67×122
	30	24	190	(55m6) 85m6	(16) 22	(6) 9	(10) 14	(110) 170	—	12	80	340	599	710	40	150	274.5	225	—	180	130	M12	670	720	740	740	30	720	770	790	790	92×67×122
	28	28	216	95m6	25	9	14	170	—	12	100	520	626	910	50	200	283	280	—	220	160	M16	—	—	930	930	45	—	—	990	990	97×73×134
	28	28	216	95m6	25	9	14	170	—	12	100	520	677	910	50	200	308.5	280	—	220	160	M16	—	—	—	950	45	—	—	—	1010	97×73×134

（注5）寸法は変更になることがありますので設計用には寸法図をご請求ください。（注6）132、160枠（2、4、6極）の荷造質量、寸法は、ダンボール梱包を示す。
（注7）軸受サイズについては23、24ページをご参照ください。

0.2kW➡132kW

全閉外扇屋外型　脚取り付け型

※71M枠～160L枠品は、「ザ・モートルNeo100シリーズ」となり、外観・形状が変更になります。

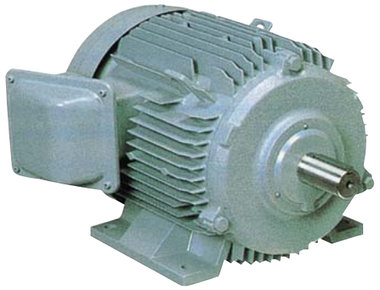

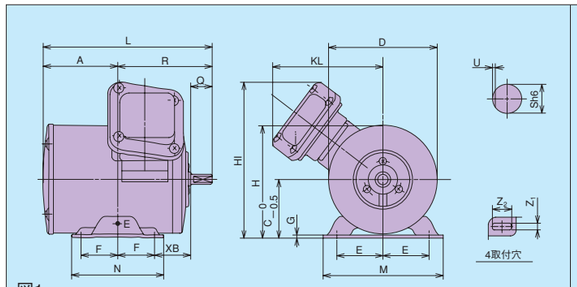

図1

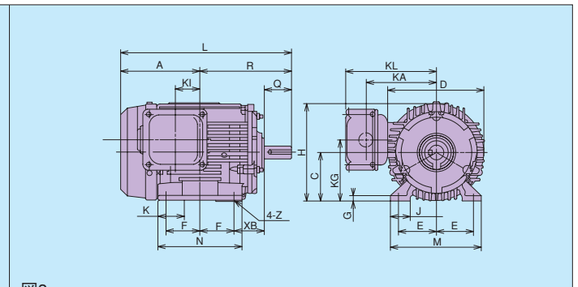

図3

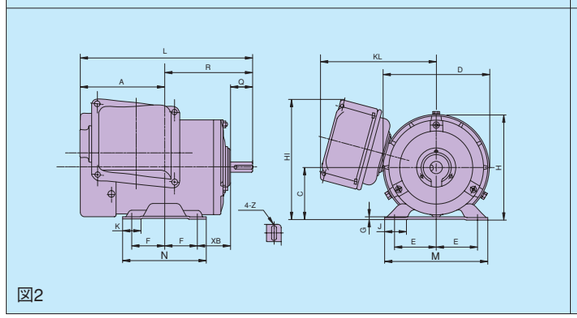

図2

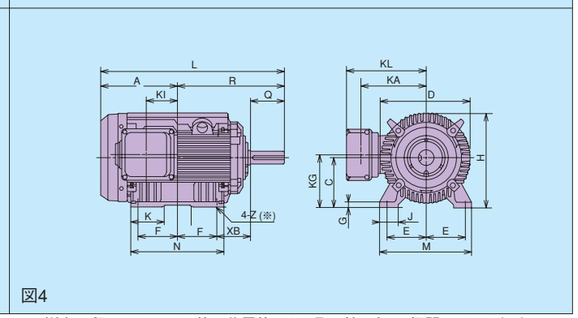

図4

（注）※印160M、160L、枠は共用枠のため取り付け穴は6個開いていますが、
据え付けは、指示寸法の4個穴をご使用ください。

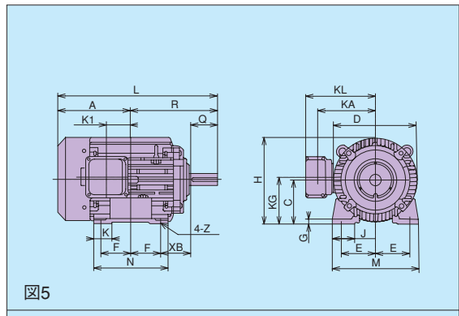

図5

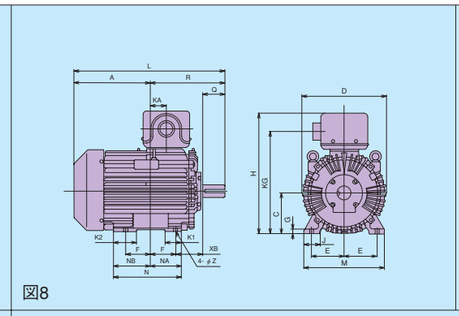

図8

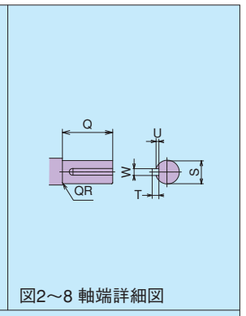

図2～8 軸端詳細図

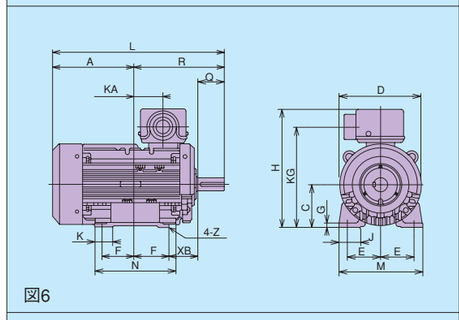

図6

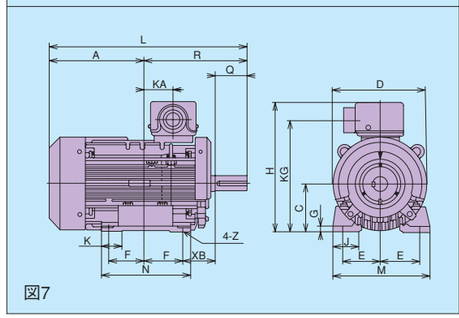

図7

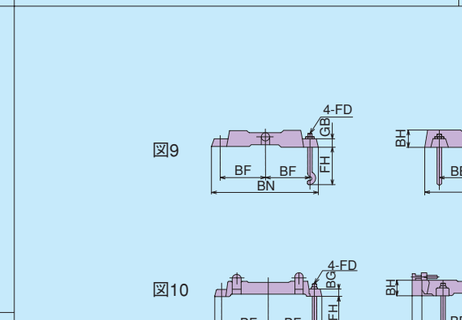

ベース寸法

■寸法表

型式	シリーズ	わく番号	出力（kW） 2極	4極	6極	8極	耐熱クラス	寸法（mm） 図示番号	アイボルト数	モーター L	R	A	D	KL	K	KA	KG	K1	K2	J	H HI	C	F	E	N	NA	NB
TOA-K	BK	＊63M	—	0.2	—	—	120(E)	1	—	183	103	82	116	125	—	—	—	—	—	—	121 173	63$^{0}_{-0.5}$	40	50	100	—	—
TFOA-K	BK	＊71M	0.4	0.4	—	—	120(E)	2	—	236	120	116	145	158	25	—	—	—	—	30	143.5 163.5	71$^{0}_{-0.5}$	45	56	115	—	—
		＊80M	0.75	0.75	0.4	—	120(E)	2	—	268.5	140	128.5	163	166	25	—	—	—	—	35	161.5 175	80$^{0}_{-0.5}$	50	62.5	125	—	—
		90L	1.5 2.2	1.5	0.75	0.4	120(E)	3	—	315	168.5	146.5	180	168	49	130	113	45.5	—	35.5	180	90$^{0}_{-0.5}$	62.5	70	155	—	—
		100L	—	2.2	1.5	0.75	120(E)	4	—	356	193	163	199	176	51.5	136	120	46	—	45	199.5	100$^{0}_{-0.5}$	70	80	175	—	—
		112M	3.7	3.7	2.2	1.5	120(E)	4	—	372	200	172	223	189.5	51.5	151.5	135	52.5	—	45	223.5	112$^{0}_{-0.5}$	70	95	175	—	—
		132S	—	—	—	2.2	120(E)	4	—	427.5	239	188.5	250	233.5	56	185	145	41	—	50	257	132$^{0}_{-0.5}$	70	108	175	—	—
TFOA-KK（注2）	DK	132S	5.5 7.5	5.5	3.7	—	130(B)	4	—	427.5	239	188.5	250	233.5	56	185	145	41	—	50	257	132$^{0}_{-0.5}$	70	108	175	—	—
		132M	—	7.5	5.5	3.7	130(B)	4	—	465.5	258	207.5	250	233.5	56	185	145	60	—	50	257	132$^{0}_{-0.5}$	89	108	212	—	—
		160M	11 15	11	7.5	5.5	130(B)	4	—	595	323	272	292	259.5	107	211	170	122	—	60	303.5	160$^{0}_{-0.5}$	105	127	300	—	—
		160L	18.5	15	11	7.5	130(B)	4	—	595	345	250	292	259.5	107	211	170	100	—	60	303.5	160$^{0}_{-0.5}$	127	127	300	—	—
		180M	22	18.5 22	15	11	130(B)	5	2	643	351.5	291.5	340	282.5	75	234	190	98.5	—	90	350	180$^{0}_{-0.5}$	120.5	139.5	300	—	—
TFOA-KK	BK	180L	30	30	18.5 22	15	155(F)	6	2	716	370.5	345.5	340	—	75	117.5	419	—	—	90	494	180$^{0}_{-0.5}$	139.5	139.5	335	—	—
		(200LB) 200L	37 45	37 45	30 37	18.5 22	155(F)	(7) 6	2	(790) 820	(395.5) 425.5	394.5	391	—	85	118	466.5	—	—	110	541.5	200$^{0}_{-0.5}$	152.5	159	365	—	—
		(225SB) 225S	55	55	45	30	155(F)	(7) 6	2	(826.5) 856.5	402 432	424.5	391	—	85	118	491.5	—	—	110	566.5	225$^{0}_{-0.5}$	143	178	350	—	—
		(250SD) 250S	75	75	55	37	155(F)	8	1	(909) 939	(433.5) 463.5	475.5	520	—	—	97.5	631	100	140	100	745	250$^{0}_{-0.5}$	155.5	203	420	190	230
		(250MD) 250M	90	90	75	45	155(F)	8	1	(909) 939	(452.5) 482.5	456.5	520	—	—	116.5	631	100	140	100	745	250$^{0}_{-0.5}$	174.5	203	420	209	211
		(280SD) 280S	110	110	90	55	155(F)	8	1	(1012) 1068	(484) 544	(528) 524	575	—	—	138	691	104	155	100	805	280$^{0}_{-1.0}$	184	228.5	490	220	270
		(280MD) 280M	132	132	110	75	155(F)	8	1	(1012) 1068	(507.5) 569.5	(502.5) 498.5	575	—	—	163.5	691	104	155	100	805	280$^{0}_{-1.0}$	209.5	228.5	490	245.5	244.5
		315S	—	—	132	90	155(F)	8	2	1178	589	589	633	—	—	183	751	140	190	125	865	315$^{0}_{-1.0}$	203	254	540	245	295
		315M	—	—	—	110	155(F)	8	2	1178	614.5	563.5	633	—	—	208.5	751	140	190	125	865	315$^{0}_{-1.0}$	228.5	254	540	270	270

型式	わく番号	寸法（mm） モーター M	G	Z	XB	S	W	U	T	Q	QR	ベース（X：指動距離） 図示番号	BH	FH	BN	BM	BG	X	BF	BE	BX	RN	RW	FD	概略質量（kg） モータ単体 2極	4極	6極	8極	ベース（単体）
TOA-K	＊63M	130	3.2	7×21	40	11h6	—	1.0	—	23	—	—	—	—	—	—	—	—	—	—	—	—	—	—	—	8.4	—	—	—
TFOA-K	＊71M	140	3.2	7×20	45	14j6	5	3	5	30	1	9	30	110	200	190	18	40	85	55	—	—	—	M10	10.0	10.0	—	—	2
	＊80M	160	3.2	10×25	50	19j6	6	3.5	6	40	0.3	9	30	110	210	210	18	40	90	65	—	—	—	M10	14.0	13.0	16.5	—	2.2
	90L	170	10	10	56	24j6	8	4	7	50	0.3	9	30	110	240	225	18	40	105	70	—	—	—	M10	16 17	17	17	17	2.4
	100L	195	12.5	12	63	28j6	8	4	7	60	0.5	9	40	110	265	260	25	50	115	80	—	—	—	M10	—	22	24	24	3.7
	112M	224	14	12	70	28j6	8	4	7	60	0.5	9	40	110	265	290	25	50	115	95	—	—	—	M10	28.0	29	31	31	4
	132S	250	16	12	89	38k6	10	5	8	80	0.5	9	45	150	280	360	25	60	120	110	—	—	—	M10	—	—	—	42	6
TFOA-KK（注2）	132S	250	16	12	89	38k6	10	5	8	80	0.5	9	45	150	280	360	25	60	120	110	—	—	—	M10	40 45	41	42	—	6
	132M	250	16	12	89	38k6	10	5	8	80	0.5	9	45	150	320	360	25	60	140	110	—	—	—	M10	—	49	53	53	6
	160M	300	18	14.5	108	42k6	12	5	8	110	1.0	10	50	150	370	450	25	70	165	125	15-85	—	—	M12	73 82	76	78	78	6.4
	160L	300	18	14.5	108	42k6	12	5	8	110	1.0	10	50	150	410	450	25	70	185	125	15-85	—	—	M12	88	88	93	93	8
	180M	350	20	14.5	121	48k6	14	5.5	9	110	1.5	10	55	250	410	515	25	80	185	140	15-95	—	—	M12	120	125 135	135	140	8
TFOA-KK	180L	350	20	14.5	121	55m6	16	6	10	110	1.5	10	55	250	450	515	25	80	205	140	15-95	—	—	M12	145	160	155 165	165	11
	(200LB) 200L	400	23	18.5	133	(55m6) 60m6	(16) 18	(6) 7	(10) 11	(110) 140	(—) 1.5	10	60	340	510	590	30	100	230	160	18-118	—	—	M16	205 215	215 235	225 245	225 245	11
	(225SB) 225S	450	23	18.5	149	(55m6) 65m6	(16) 18	(6) 7	(10) 11	(110) 140	(—) 2.5	11	70	340	456	580	35	120	203	180	—	170	120	M12	240	265	270	270	16
	(250SD) 250S	500	30	24	168	(55m6) 75m6	(16) 20	(6) 7.5	(10) 12	(110) 140	—	11	80	340	491	710	40	150	220.5	225	—	180	130	M12	470	490	475	475	30
	(250MD) 250M	500	30	24	168	(55m6) 75m6	(16) 20	(6) 7.5	(10) 12	(110) 140	—	11	80	340	529	710	40	150	239.5	225	—	180	130	M12	490	535	555	555	30
	(280SD) 280S	550	30	24	190	(55m6) 85m6	(16) 22	(6) 9	(10) 14	(110) 170	—	11	80	340	548	710	40	150	249	225	—	180	130	M12	630	645	685	685	30
	(280MD) 280M	550	30	24	190	(55m6) 85m6	(16) 22	(6) 9	(10) 14	(110) 170	—	11	80	340	599	710	40	150	274.5	225	—	180	130	M12	675	725	745	745	30
	315S	615	28	28	216	95m9	25	9	14	170	—	11	100	520	626	910	50	200	283	280	—	220	160	M16	—	—	930	930	45
	315M	615	28	28	216	95m6	25	9	14	170	—	11	100	520	677	910	50	200	308.5	280	—	220	160	M16	—	—	—	950	45

（注1）出力欄の ▭ は見込み生産をして即納体制を整えています。
（注2）外部導線引込方式は電線管ネジ結合方式です。
（注3）＊印モータは屋外用のみに適用します。防水型は90L枠を適用します。
（注4）3.7kWはTFOA-Kとなります。
（注5）KD寸法は8ページを参照ください。
（注6）（　）内は2極用のものです。
（注7）寸法は変更になることがありますので設計用には寸法図をご請求ください。
（注8）軸受サイズについては23、24ページを参照ください。

0.4kW➡22kW

全閉外扇型

端子箱上部取り付け

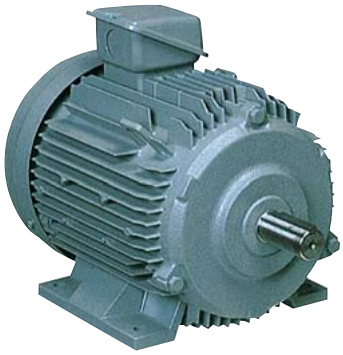

※71M枠～160L枠品は、「ザ・モートルNeo100シリーズ」となり、外観・形状が変更になります。

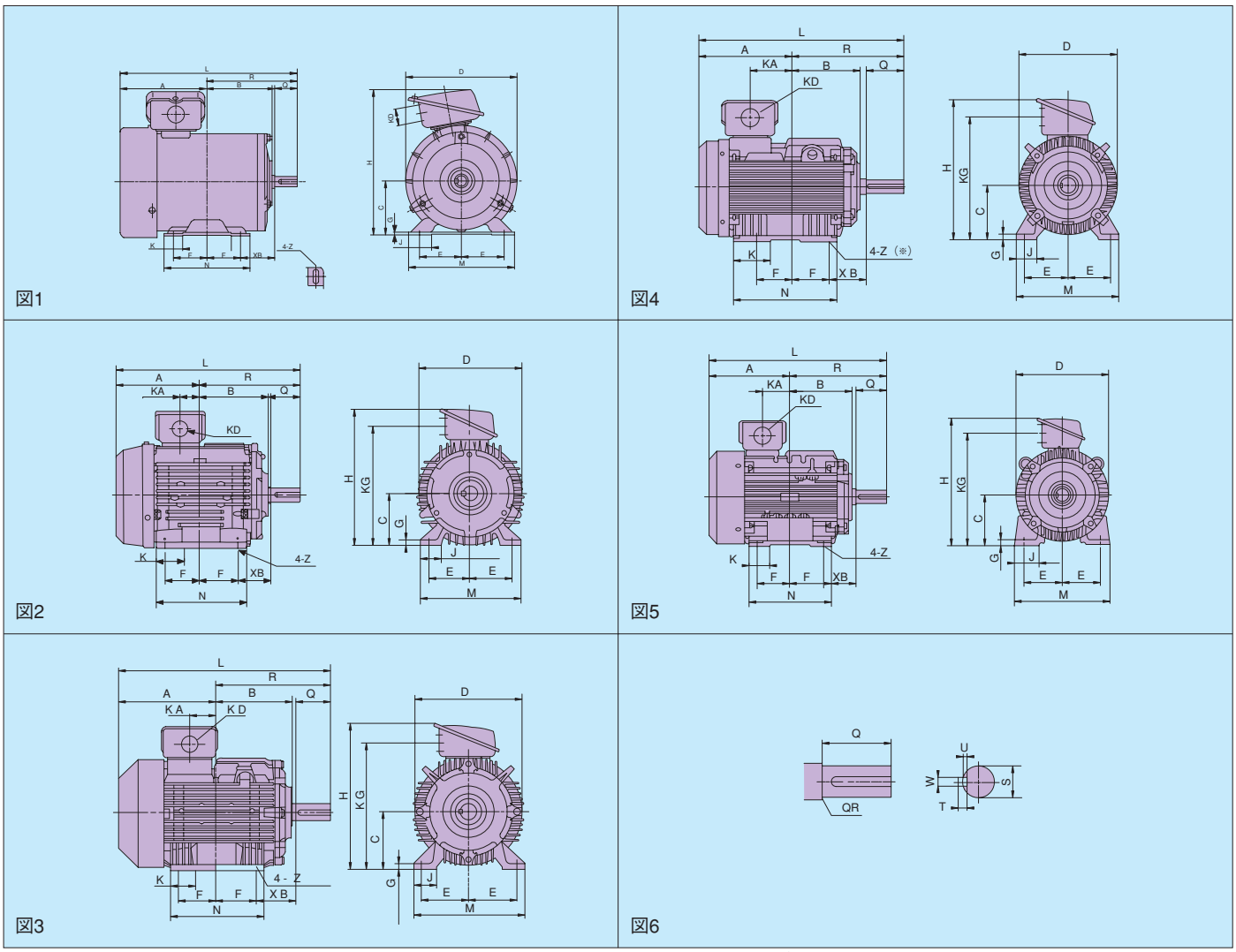

（注）※印160M、160L枠共用枠のため取り付け脚穴は6個開いていますが、据え付けは指示寸法の4個穴をご使用ください。

■寸法表（全閉外扇型）

型式	シリーズ	わく番号	出力（kW）			耐熱クラス	図示番号	寸法（mm） モータ																								概略質量（kg） モータ単体		
			2極	4極	6極			L	R	A	B	D	KA	KG	K	J	H	C	F	E	N	M	G	Z	XB	S	W	U	T	Q	QR	2極	4極	6極
TFO-K	BK	71M	0.4	0.4	—	120(E)	1	236	120	116	87	145	—	—	25	30	191	71 $^{0}_{-0.5}$	45	56	115	140	3.2	7X20	45	14j6	5	3	5	30	1	9.5	9.5	—
		80M	0.75	0.75	0.4	120(E)	1	268.5	140	128.5	97	163	—	—	25	35	206	80 $^{0}_{-0.5}$	50	62.5	125	160	3.2	10X25	50	19j6	6	3.5	6	40	0.3	13.5	12.5	16.0
	DK	90L	1.5 2.2	1.5	0.75	120(E)	2	315	168.5	146.5	116	180	33.5	205	49	35.5	235	90 $^{0}_{-0.5}$	62.5	70	155	170	10	10	56	24j6	8	4	7	50	0.3	15.0 16.0	16.0	16.0
		100L	—	2.2	1.5	120(E)	3	356	193	163	130.5	199	46	223	51.5	45	253	100 $^{0}_{-0.5}$	70	80	175	195	12.5	12	63	28j6	8	4	7	60	0.5	—	21.0	23.0
		112M	3.7	3.7	2.2	120(E)	3	372	200	172	137.5	223	52.5	248.5	51.5	45	278.5	112 $^{0}_{-0.5}$	70	95	175	224	14	12	70	28j6	8	4	7	60	0.5	27.5	28.0	30.0
TFO-KK (注2)-K	DK	132S	5.5 7.5	5.5	3.7	130(B)	3	427.5	239	188.5	153	250	41	288	56	50	329	132 $^{0}_{-0.5}$	70	108	175	250	16	12	89	38k6	10	5	8	80	0.5	39.0 44.0	40.0	41.0
		132M	—	7.5	5.5	130(B)	3	465.5	258	207.5	172	250	60	288	56	50	329	132 $^{0}_{-0.5}$	89	108	212	250	16	12	89	38k6	10	5	8	80	0.5	—	48.0	52.0
		160M	11 15	11	7.5	130(B)	4	595	323	272	198	290	122	364	107	60	416	160 $^{0}_{-0.5}$	105	127	300	300	18	14.5	108	42k6	12	5	8	110	1	70 79	73	75
		160L	18.5	15	11	130(B)	4	595	345	250	220	290	100	364	107	60	416	160 $^{0}_{-0.5}$	127	127	300	300	18	14.5	108	42k6	12	5	8	110	1	85	85	90
		180M	22	18.5 22	15	130(B)	5	643	351.5	291.5	226.5	340	98.5	407	75	90	459	180 $^{0}_{-0.5}$	120.5	139.5	300	350	20	14.5	121	48k6	14	5.5	9	110	1.5	115	120 130	130
		180Lわく以上については、9、10ページに記載してあります。																																

（注1）出力欄の■は見込み生産をして即納体制をととのえています。（注2）3.7kWはTFO-Kとなります。（注3）寸法は変更になることがありますので、設計用には寸法図をご請求ください。
（注4）KD寸法は31ページをご参照ください。

0.4kW➡22kW

全閉外扇屋外型　端子箱上部取り付け

※71M枠～160L枠品は、「ザ・モートルNeo100シリーズ」となり、外観・形状が変更になります。

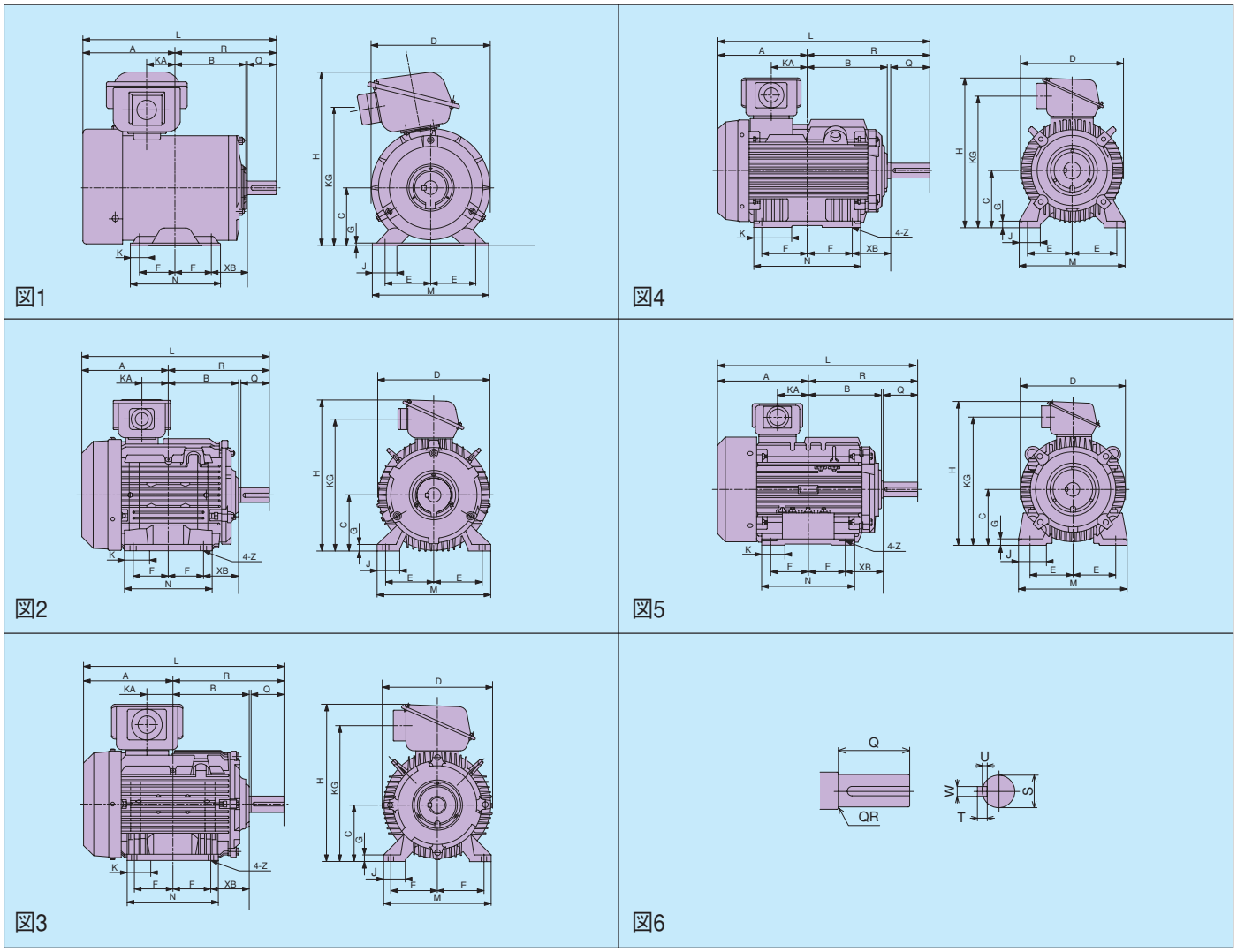

■寸法表（全閉外扇屋外型）

型式	シリーズ	わく番号	出力（kW） 2極	4極	6極	耐熱クラス	図示番号	寸法（mm） モータ L	R	A	B	D	KA	KG	K	J	H	C	F	E	N	M	G	Z	XB	S	W	U	T	Q	QR	概略質量（kg） モータ単体 2極	4極	6極
TFOA-K	BK	71M	0.4	0.4	—	120(E)	1	236	120	116	87	145	—	—	25	30	225	71$_{-0.5}^{0}$	45	56	115	140	3.2	7X20	45	14j6	5	3	5	30	1	10.0	10.0	—
		80M	0.75	0.75	0.4	120(E)	1	268.5	140	128.5	97	163	—	—	25	35	240	80$_{-0.5}^{0}$	50	62.5	125	160	3.2	10X25	50	19j6	6	3.5	6	40	0.3	14.0	13.0	16.5
	DK	90L	1.5 2.2	1.5	0.75	120(E)	2	315	168.5	146.5	116	180	33.5	218	49	35.5	257.5	90$_{-0.5}^{0}$	62.5	70	155	170	10	10	56	24j6	8	4	7	50	0.3	16.0 17.0	17.0	17.0
		100L	—	2.2	1.5	120(E)	2	356	193	163	130.5	199	46	236	51.5	45	275.5	100$_{-0.5}^{0}$	70	80	175	195	12.5	12	63	28j6	8	4	7	60	0.5	—	22.0	24.0
		112M	3.7	3.7	2.2	120(E)	2	372	200	172	137.5	223	52.5	263.5	51.5	45	301	112$_{-0.5}^{0}$	70	95	175	224	14	12	70	28j6	8	4	7	60	0.5	28.0	29.0	31.0
TFOA-KK（注2）-K	DK	132S	5.5 7.5	5.5	3.7	130(B)	3	427.5	239	188.5	153	250	41	315	56	50	365.5	132$_{-0.5}^{0}$	70	108	175	250	16	12	89	38k6	10	5	8	80	0.5	40.0 45.0	41.0	42.0
		132M	—	7.5	5.5	130(B)	3	465.5	258	207.5	172	250	60	315	56	50	365.5	132$_{-0.5}^{0}$	89	108	212	250	16	12	89	38k6	10	5	8	80	0.5	—	49.0	53.0
		160M	11 15	11	7.5	130(B)	4	595	323	272	198	290	122	370.6	107	60	419.5	160$_{-0.5}^{0}$	105	127	300	300	18	14.5	108	42k6	12	5	8	110	1	73.0 82.0	76.0	78.0
		160L	18.5	15	11	130(B)	4	595	345	250	220	290	100	370.6	107	60	419.5	160$_{-0.5}^{0}$	127	127	300	300	18	14.5	108	42k6	12	5	8	110	1	88.0	88.0	93.0
		180M	22	18.5 22	15	130(B)	5	643	351.5	291.5	226.5	340	98.5	414	75	90	462.5	180$_{-0.5}^{0}$	120.5	139.5	300	350	20	14.5	121	48k6	14	5.5	9	110	1.5	120	125 135	135
		180Lわく以上については、11、12ページに記載してあります。																																

（注1）出力欄の ■ は見込み生産をして即納体制をととのえています。（注2）3.7kWはTFO-Kとなります。（注3）寸法は変更になることがありますので、設計用には寸法図をご請求ください。
（注4）KD寸法は8ページをご参照ください。

0.1kW➡132kW

立て型全閉外扇型

※71M枠～160L枠品は、「ザ・モートルNeo100シリーズ」となり、外観・形状が変更になります。

（VTFO-K、KK）

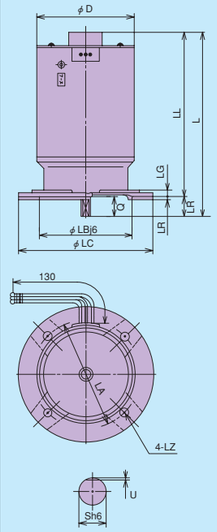

図1

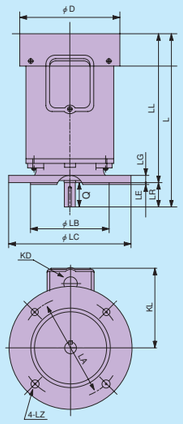

図2

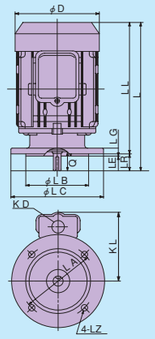

図3

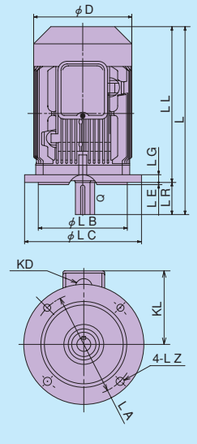

図4

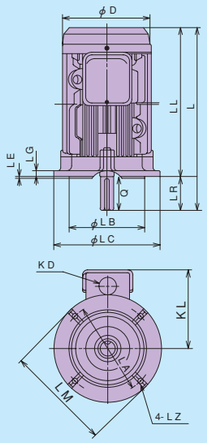

図5

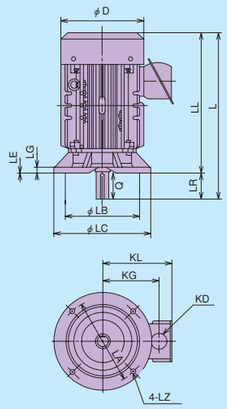

図6

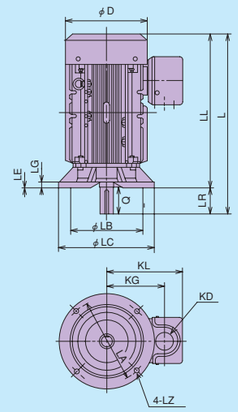

図7

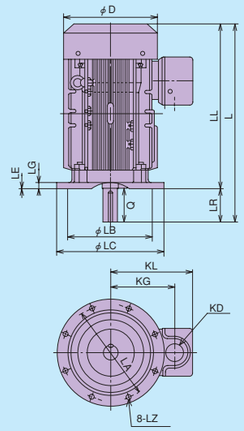

図8

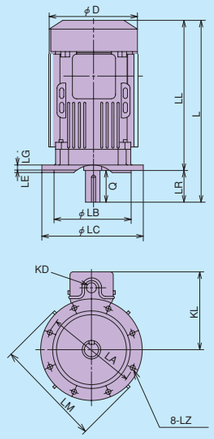

図9

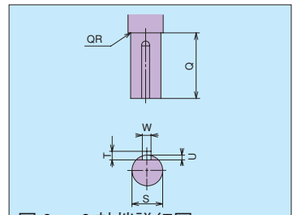

図2～9 軸端詳細図

■寸法表

型式	フランジ番号	シリーズ	わく番号	出力（kW） 2極	4極	6極	8極	耐熱クラス	図示番号	寸法（mm） LA	LB	LC	LE	LG	LZ	D
VTO-K	FF130	BK	63M	0.1 0.2	0.1 0.2	—	—	120(E)	1	130	110j6	160	3.5	8	10	130
VTFO-K			71M	0.4	0.4	—	—	120(E)	2	130	110j6	160	3.5	10	10	145
	FF165		80M	0.75	0.75	0.4	—	120(E)	2	165	130j6	200	3.5	12	12	163
			90L	1.5 2.2	1.5	0.75	0.4	120(E)	3	165	130j6	200	3.5	12	12	180
	FF215		100L	—	2.2	1.5	0.75	120(E)	4	215	180j6	250	4	16	14.5	199
			112M	3.7	3.7	2.2	1.5	120(E)	5	215	180j6	250	4	16	14.5	223
	FF265		132S	—	—	—	2.2	120(E)	6	265	230j6	300	4	20	14.5	250
VTFO-KK（注2）-K	FF265	DK	132S	5.5 7.5	5.5	3.7	—	130(B)	6	265	230j6	300	4	20	14.5	250
			132M	—	7.5	5.5	3.7	130(B)	6	265	230j6	300	4	20	14.5	250
VTFO-KK	FF300		160M	11 15	11	7.5	5.5	130(B)	6	300	250j6	350	5	20	18.5	290
			160L	18.5	15	11	7.5	130(B)	6	300	250j6	350	5	20	18.5	290
	FF350		180M	22	18.5 22	15	11	130(B)	6	350	300j6	395	5	20	18.5	340
VTFO-KK	FF350		180L	30	30	18.5 22	15	155(F)	7	350	300j6	395	5	20	18.5	340
	FF400		(200LB) 200L	37 45	37 45	30 37	18.5 22	155(F)	8	400	350j6	445	5	22	18.5	391
	FF500		(225SB) 225S	55	55	45	30	155(F)	8	500	450j6	545	5	22	18.5	391
		BK	(250MD) 250M	75 90	75 90	55 75	37 45	155(F)	9	500	450j6	545	5	22	18.5	490
	FF600		(280MD) 280M	110 132	110 132	90 110	55 75	155(F)	9	600	550js6	655	6	25	24	550
			315M	—	—	132	90 110	155(F)	9	600	550js6	655	6	25	24	633

型式	寸法（mm） L	LL	KL	KG	LM	LR	S	W	U	T	Q	QR	概略質量（kg）モータ単体 2極	4極	6極	8極	概略質量（kg）荷造 2極	4極	6極	8極	概略荷造寸法（cm） 高さ×幅×長さ
VTO-K	219	196	—	—	—	23	11h6	—	1	—	23	—	—	6.9	—	—	—	7.9	—	—	23×21.5×31.5
VTFO-K	256	226	123	—	—	30	14j6	5	3	5	30	1	10.5	10.5	—	—	12.5	12.5	—	—	32×25×28
	283	243	131	—	—	40	19j6	6	3.5	6	40	0.3	15.5	14.4	17.5	—	18.5	17.4	20.5	—	34×30×32
	324	274	145	—	—	50	24j6	8	4	7	50	0.3	17.0 18.0	18.0	17.0	17	21.0 22.0	22.0	21.0	21	40×30×33
	356	296	153	—	—	60	28j6	8	4	7	60	0.5	—	24	25.0	25.0	—	29.0	30.0	30	41×35×37
	372	312	166.5	—	258	60	28j6	8	4	7	60	0.5	30.0	32.0	32.0	32.0	36.0	38.0	38.0	38	47×35×37
	427.5	347.5	197	—	—	80	38k6	10	5	8	80	0.5	—	—	—	45.0	—	—	—	54	55×41×43
VTFO-KK（注2）-K	427.5	347.5	197	—	—	80	38k6	10	5	8	80	0.5	43 48	44.0	45.0	—	52.0 57.0	53.0	54.0	—	55×41×43
	465.5	385.5	197	—	—	80	38k6	10	5	8	80	0.5	—	52.0	57.0	57.0	—	62.0	67.0	67.0	59×41×43
VTFO-KK	595	485	256	—	—	110	42k6	12	5	8	110	1.0	83 89	85	82	82	97 103	99	96	96	70×42×52
	595	485	256	—	—	110	42k6	12	5	8	110	1.0	90	90	96	96	110	110	115	115	70×42×52
	670	560	279	227	—	110	48k6	14	5.5	9	110	1.0	130	130 140	140	145	150	150 160	160	165	80×50×56
VTFO-KK	743	633	314	239	—	110	55m6	16	6	10	110	1.5	140	165	160 170	170	160	185	180 190	190	87×50×59
	(790) 820	680	341.5	266.5	—	(110) 140	(55m6) 60m6	(16) 18	(6) 7	(10) 11	(110) 140	(—) 1.5	210 220	220 240	230 250	230 250	230 240	240 260	250 270	250 270	(90×53×64) 93×53×64
	(826.5) 856.5	716.5	341.5	266.5	—	(110) 140	(55m6) 65m6	(16) 18	(6) 7	(10) 11	(110) 140	(—) 2.5	245	270	275	275	275	290	295	295	(93×65×68) 96×65×68
	(909) 939	799	485	—	630	(110) 140	(55m6) 75m6	(16) 20	(6) 7.5	(10) 12	(110) 140	—	470 490	490 540	490 550	490 550	510 530	530 580	530 590	530 590	(103×71×91) 106×71×91
	(1012) 1068	(902) 898	515	—	728	(110) 170	(55m6) 85m6	(16) 22	(6) 9	(10) 14	(110) 170	—	660 680	675 730	680 750	680 750	710 730	725 780	730 800	730 800	(113×81×100) 119×81×100
	1228	1058	550	—	677	170	95m6	25	9	14	170	—	—	—	980	980 1030	—	—	1040	1040 1090	135×96×110

（注1）出力欄の ■ は見込み生産をして即納体制をととのえています。これ以外についてはご相談ください。（注2）3.7kWはVTFO-Kとなります。（注3）KD寸法は31ページをご参照ください。（注4）（　）内は2極用ものです。（注5）寸法は変更になることがありますので設計用には寸法図をご請求ください。（注6）軸受サイズについては23、24ページをご参照ください。

0.1kW➡132kW

横フランジ型全閉外扇型

※71M枠～160L枠品は、「ザ・モートルNeo100シリーズ」となり、外観・形状が変更になります。

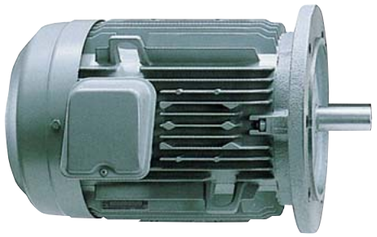

（YTFO-K、KK）

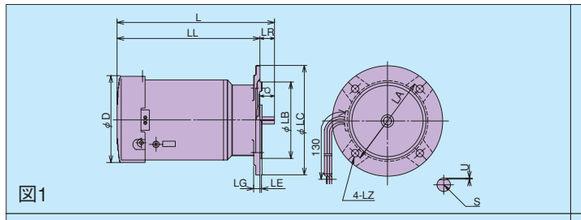

図1

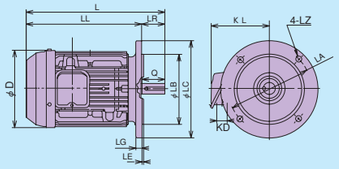

図4

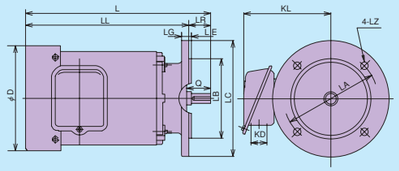

図2

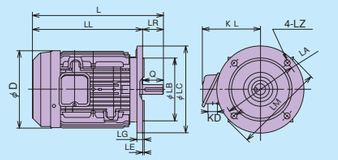

図5

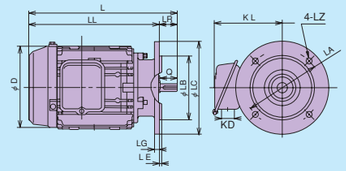

図3

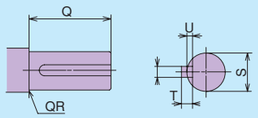

図2～11 軸端詳細図

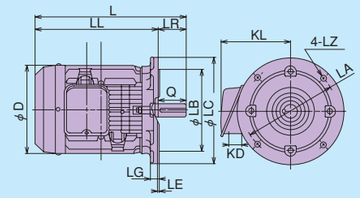

図6

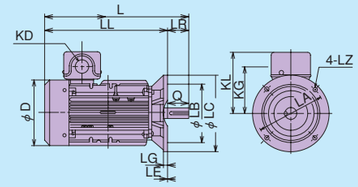

図9

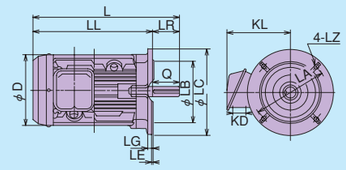

図7

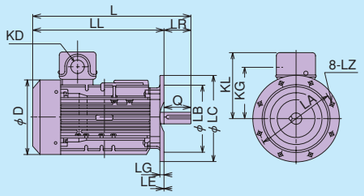

図10

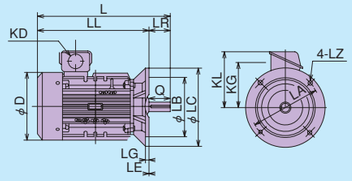

図8

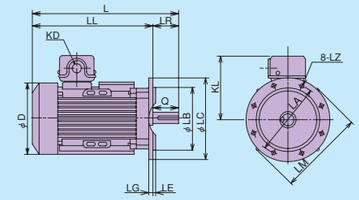

図11

■寸法表

型式	フランジ番号	シリーズ	わく番号	出力（kW） 2極	4極	6極	8極	耐熱クラス	図示番号	寸法（mm） LA	LB	LC	LE	LG	LZ	D
YTFO-K	FF130	BK	63M	0.1 0.2	0.1 0.2	—	—	120（E）	1	130	110j6	160	3.5	8	10	130
			71M	0.4	0.4	—	—	120（E）	2	130	110j6	160	3.5	10	10	145
	FF165		80M	0.75	0.75	0.4	—	120（E）	2	165	130j6	200	3.5	12	12	163
			90L	1.5 2.2	1.5	0.75	0.4	120（E）	3	165	130j6	200	3.5	12	12	180
	FF215		100L	—	2.2	1.5	0.75	120（E）	4	215	180j6	250	4	16	14.5	199
			112M	3.7	3.7	2.2	1.5	120（E）	5	215	180j6	250	4	16	14.5	223
	FF265		132S	—	—	—	2.2	120（E）	6	265	230j6	300	4	20	14.5	250
YTFO-KK（注2）-K	FF265	DK	132S	5.5 7.5	5.5	3.7	—	130（B）	6	265	230j6	300	4	20	14.5	250
			132M	—	7.5	5.5	3.7	130（B）	6	265	230j6	300	4	20	14.5	250
YTFO-KK	FF300		160M	11 15	11	7.5	5.5	130（B）	7	300	250j6	350	5	20	18.5	290
			160L	18.5	15	11	7.5	130（B）	7	300	250j6	350	5	20	18.5	290
	FF350		180M	22	18.5 22	15	11	130（B）	8	350	300j6	395	5	20	18.5	340
YTFO-KK	FF350		180L	30	30	18.5 22	15	155（F）	9	350	300j6	395	5	20	18.5	340
	FF400		(200LB) 200L	37 45	37 45	30 37	18.5 22	155（F）	10	400	350j6	445	5	22	18.5	391
	FF500		(225SB) 225S	55	55	45	30	155（F）	10	500	450j6	545	5	22	18.5	391
		BK	(250MB) 250M	75 90	75 90	55 75	37 45	155（F）	11	500	450j6	545	5	22	18.5	490
	FF600		(280MB) 280M	110 132	110 132	90 110	55 75	155（F）	11	600	550js6	655	6	25	24	550
			315M	—	—	132	90 110	155（F）	11	600	550js6	655	6	25	24	633

（注1）3.7kWはYTFO-Kとなります。（注2）KD寸法は31ページをご参照ください。（注3）（　）内は２極用のものです。（注4）寸法は変更になることがありますので設計用には寸法図をご請求ください。

寸法（mm） L	LL	KL	KG	LM	LR	S	W	U	T	Q	QR	概略質量（kg） モータ単体 2極	4極	6極	8極	概略質量（kg） 荷造 2極	4極	6極	8極	概略荷造寸法（cm） 高さ×幅×長さ
228	205	—	—	—	23	11h6	—	1	—	23	—	—	6.9	—	—	—	7.9	—	—	23×21.5×31.5
256	226	123	—	—	30	14j6	5	3	5	30	1	10.5	10.5	—	—	12.5	12.5	—	—	32×25×28
283	243	131	—	—	40	19j6	6	3.5	6	40	0.3	15.5	14.4	17.5	—	18.5	17.4	20.5	—	34×30×32
324	274	145	—	—	50	24j6	8	4	7	50	0.3	17.0 18.0	18.0	17.0	17	21.0 22.0	22.0	21.0	21	40×30×33
356	296	153	—	—	60	28j6	8	4	7	60	0.5	—	24	25.0	25.0	—	29.0	30.0	30	41×35×37
372	312	166.5	—	258	60	28j6	8	4	7	60	0.5	30.0	32.0	32.0	32.0	36.0	38.0	38.0	38	47×35×37
427.5	347.5	197	—	—	80	38k6	10	5	8	80	0.5	—	—	—	45.0	—	—	—	54	55×41×43
427.5	347.5	197	—	—	80	38k6	10	5	8	80	0.5	43 48	44.0	45.0	—	52.0 57.0	53.0	54.0	—	55×41×43
465.5	385.5	197	—	—	80	38k6	10	5	8	80	0.5	—	52.0	57.0	57.0	—	62.0	67.0	67.0	59×41×43
595	485	256	—	—	110	42k6	12	5	8	110	1.0	83 89	85	82	82	97 103	99	96	96	70×42×52
595	485	256	—	—	110	42k6	12	5	8	110	1.0	90	90	96	96	110	110	115	115	70×42×52
670	560	279	227	—	110	48k6	14	5.5	9	110	1.0	130	130 140	140	145	150	150 160	160	165	80×50×56
743	633	314	239	—	110	55m6	16	6	10	110	1.5	140	165	160 170	170	160	185	180 190	190	87×50×59
(790) 820	680	341.5	266.5	—	(110) 140	(55m6) 60m6	(16) 18	(6) 7	(10) 11	(110) 140	(—) 1.5	210 220	220 240	230 250	230 250	230 240	240 260	250 270	250 270	(90×53×64) 93×53×64
(826.5) 856.5	716.5	341.5	266.5	—	(110) 140	(55m6) 65m6	(16) 18	(6) 7	(10) 11	(110) 140	(—) 2.5	245	270	275	275	275	290	295	295	(93×65×68) 96×65×68
(909) 939	799	485	—	630	(110) 140	(55m6) 75m6	(16) 20	(6) 7.5	(10) 12	(110) 140	—	470 490	490 540	490 550	490 550	510 530	530 580	530 590	530 590	(103×71×91) 106×71×91
(1012) 1068	(902) 898	515	—	728	(110) 170	(55m6) 85m6	(16) 22	(6) 9	(10) 14	(110) 170	—	660 680	675 730	680 750	680 750	710 730	725 780	730 800	730 800	(113×81×100) 119×81×100
1228	1058	550	—	677	170	95m6	25	9	14	170	—	—	—	980	980 1030	—	—	1040	1040 1090	135×96×110

（注5）軸受サイズについては23、24ページをご参照ください。

0.2kW➡132kW

立て型全閉外扇屋外型　フランジ取り付け型

※71M枠～160L枠品は、「ザ・モートルNeo100シリーズ」となり、外観・形状が変更になります。

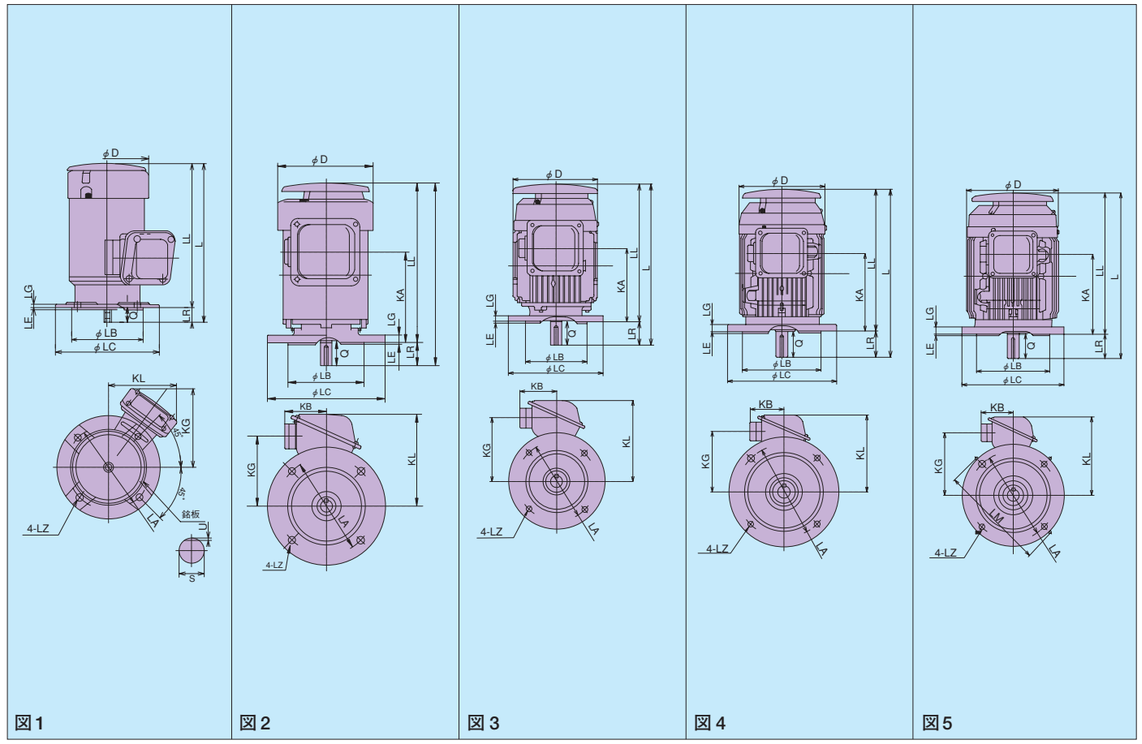

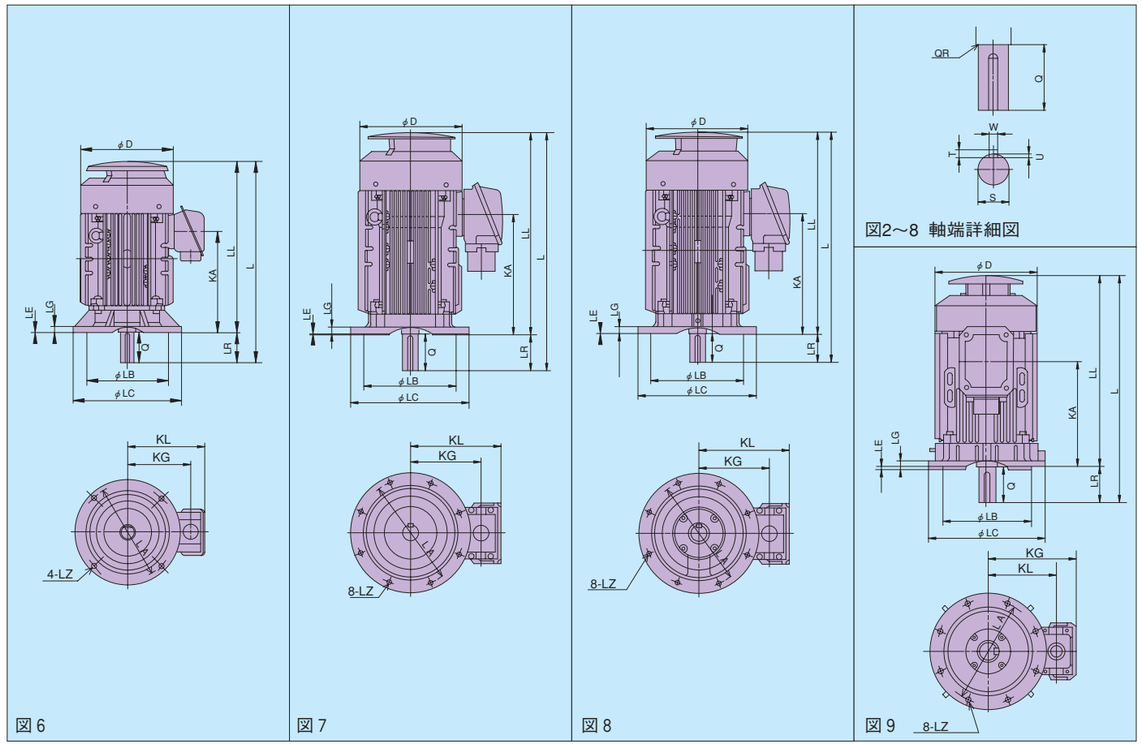

■寸法図　屋外型モータ寸法表

型式	シリーズ	フランジ番号	枠番号	出力（kW）2極	出力（kW）4極	出力（kW）6極	出力（kW）8極	耐熱クラス	寸法（mm）図示番号	寸法（mm）アイボルト数	寸法（mm）モートル LA	LB	LC	LE	LG
VTFOA-K	BK	FF130	*63M	—	0.2	—	—	120(E)	1	—	130	110j6	160	3.5	8
			*71M	0.4	0.4	—	—	120(E)	2	—	130	110j6	160	3.5	10
		FF165	*80M	0.75	0.75	0.4	—	120(E)	2	—	165	130j6	200	3.5	12
			90L	1.5 2.2	1.5	0.75	0.4	120(E)	3	—	165	130j6	200	3.5	12
		FF215	100L	—	2.2	1.5	0.75	120(E)	4	—	215	180j6	250	4	16
			112M	3.7	3.7	2.2	1.5	120(E)	5	—	215	180j6	250	4	16
			132S	—	—	—	2.2	120(E)	4	—	265	230j6	300	4	20
VTFOA-KK（注4）	DK	FF265	132S	5.5 7.5	5.5	3.7	—	130(B)	4	—	265	230j6	300	4	20
			132M	—	7.5	5.5	3.7	130(B)	4	—	265	230j6	300	4	20
VTFOA-KK		FF300	160M	11 15	11	7.5	5.5	130(B)	4	—	300	250j6	350	5	20
			160L	18.5	15	11	7.5	130(B)	4	—	300	250j6	350	5	20
		FF350	180M	22	18.5 22	15	11	130(B)	6	2	350	300j6	395	5	20
			180L	30	30	18.5 22	15	155(F)	6	2	350	300j6	395	5	20
		FF400	(200LB) 200L	37 45	37 45	30 37	18.5 22	155(F)	(8) 7	2	400	350j6	445	5	22
		FF500	(225SB) 225S	55	55	45	30	155(F)	(8) 7	2	500	450j6	545	5	22
	BK	FF500	(250MD) 250M	75 90	75 90	55 75	37 45	155(F)	9	2	500	450j6	545	5	22
		FF600	(280MD) 280M	110 132	110 132	90 110	55 75	155(F)	9	2	600	550j6	655	6	25
			315M	—	—	132	90 110	155(F)	9	—	600	550j6	655	6	25

型式	枠番号	寸法（mm）モータ LZ	D	L	LL	KL	KG	KA	KB	LM	LR	S	W	U	T	Q	QR	概略質量（kg）モータ単体 2極	4極	6極	8極
VTFOA-K	*63M	10	130	228	205	110	125	—	—	—	23	11h6	—	1	—	23	—	—	7.7	—	—
	*71M	10	145	286	256	153.5	115.5	150	78	—	30	14j6	5	3	5	30	1	9.5	11.0	—	—
	*80M	12	163	311	271	156	118.5	154	78	—	40	19j6	6	3.5	6	40	0.3	12.0	14.9	18.5	—
	90L	12	180	349	299	168	130	151.5	78	—	50	24j6	8	4	7	50	0.3	18 19	19	18	18
	100L	14.5	199	386	326	176	138	179	78	—	60	28j6	8	4	7	60	0.5	—	25	26	26
	112M	14.5	233	402	342	189.5	151.5	192.5	78	258	60	28j6	8	4	7	60	0.5	31	33	33	33
	132S	14.5	250	443.5	363.5	233.5	185	200	102	—	80	38k6	10	5	8	80	0.5	—	—	—	46
VTFOA-KK（注4）	132S	14.5	250	443.5	363.5	233.5	185	200	102	—	80	38k6	10	5	8	80	0.5	44 49	45	46	—
	132M	14.5	250	481.5	401.5	233.5	185	238	102	—	80	38k6	10	5	8	80	0.5	—	53	58	58
VTFOA-KK	160M	18.5	290	648	538	259.5	211	445	102	—	110	42k6	12	5	8	110	1.0	85 91	87	86	86
	160L	18.5	290	648	538	259.5	211	445	102	—	110	42k6	12	5	8	110	1.0	90	94	100	100
	180M	18.5	340	730	620	282.5	234	367	—	—	110	48k6	14	5.5	9	110	1.0	135	135 145	145	150
	180L	18.5	340	803	693	321	243	440	—	—	110	55m6	16	6	10	110	1.5	145	170	165 175	175
	(200LB) 200L	18.5	391	(855) 885	745	348.5	270.5	447.5	—	—	(110) 140	(55m6) 60m6	(16) 18	(6) 7	(10) 11	(110) 140	(—) 1.5	215 225	225 245	235 255	235 255
	(225SB) 225S	18.5	391	(891.5) 921.5	781.5	348.5	270.5	454	—	—	(110) 140	(55m6) 65m6	(16) 18	(6) 7	(10) 11	(110) 140	(—) 2.5	250	275	280	280
	(250MD) 250M	18.5	490	(979) 1009	869	463	353	490	—	630	(110) 140	(55m6) 75m6	(16) 20	(6) 7.5	(10) 12	(110) 140	—	485 505	505 555	505 565	505 565
	(280MD) 280M	24	550	(1082) 1138	(972) 968	493	383	(564) 570	—	728	(110) 170	(55m6) 85m6	(16) 22	(6) 9	(10) 14	(110) 170	—	675 695	690 745	695 765	695 765
	315M	24	630	1293	1123	528	418	653	—	677	170	95m6	25	9	14	170	—	—	—	995	995 1045

（注1）出力欄の ▭ は見込み生産をして即納体制を整えています。
（注2）外部導線引込方式は電線管ネジ結合方式です。
（注3）＊印モータは屋外用のみに適用します。防水型は90L枠を適用します。
（注4）3.7kWはVTFOA-Kとなります。
（注5）KD寸法は8ページをご参照ください。
（注6）（　）内は2極用のものです。
（注7）寸法は変更になることがありますので、設計用には寸法図をご請求ください。
（注8）75kW～132kWまで製作しますので、設計用には寸法図をご請求ください。
（注9）軸受サイズについては23、24ページをご参照ください。

0.2kW➡132kW

防滴保護型

※71M枠～160L枠品は、注文生産対応します。

（EFOUP-K、KK）

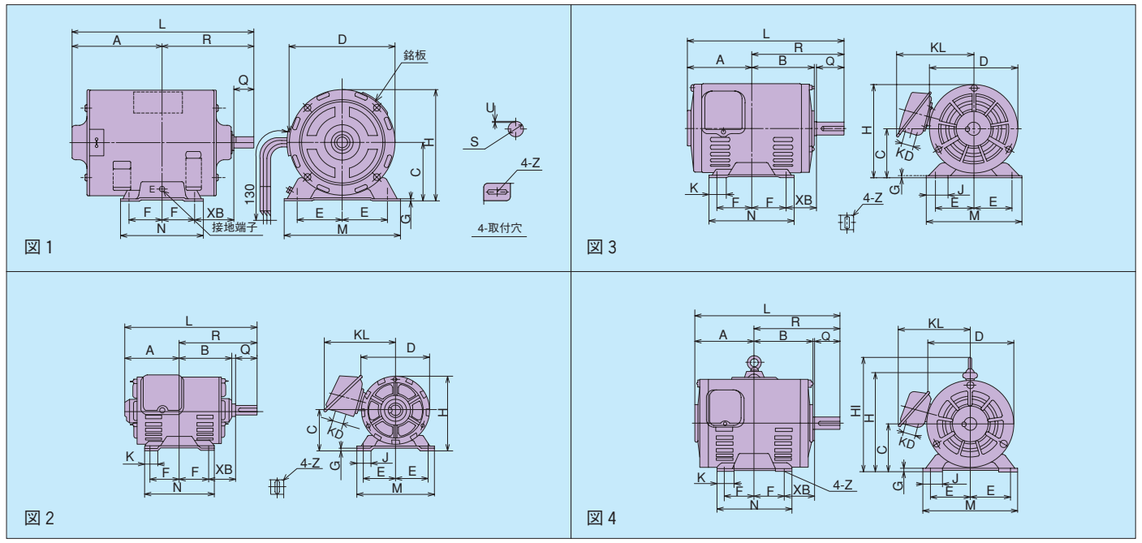

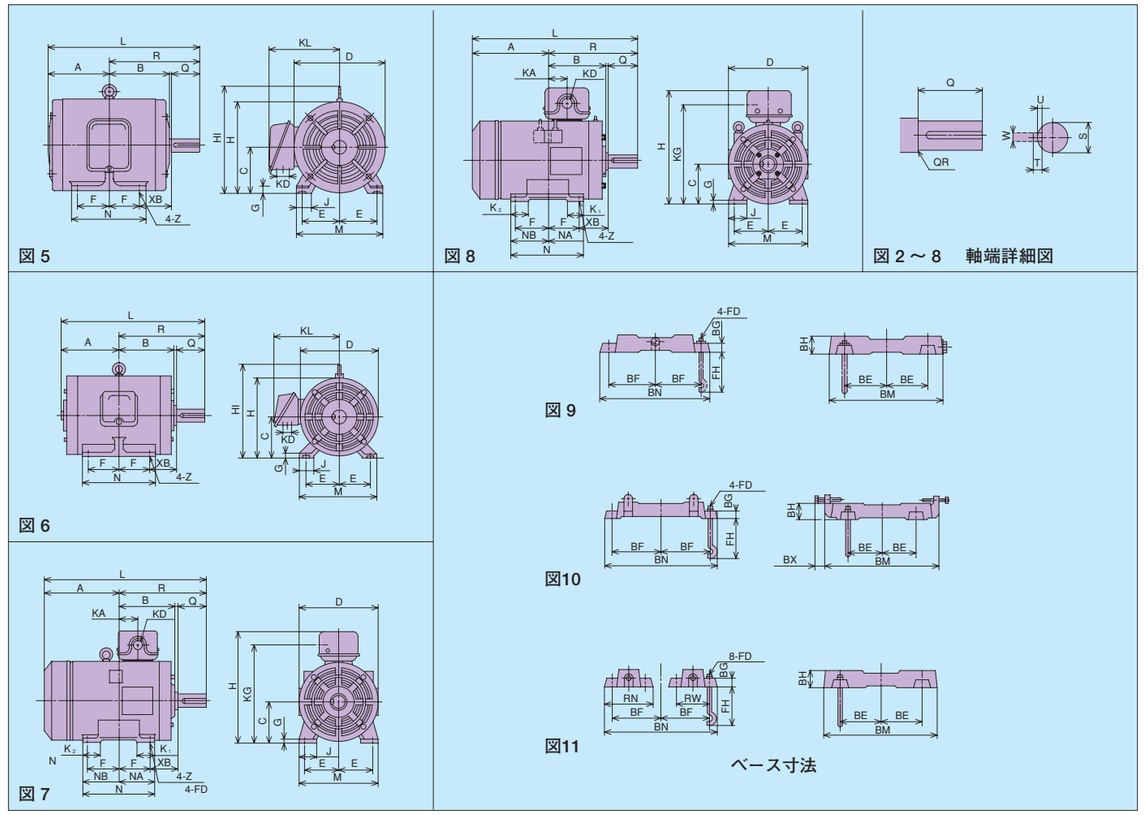

■寸法表

型式	シリーズ	わく番号	出力（kW） 2極	4極	6極	8極	耐熱クラス	寸法（mm） モーター 図示番号	アイボルト数	L	R	A	B	D	KL	K	KA	KG	K1	K2	J	HI	H	C	F	E	N	NA	NB	M
EFOU-K		71M	—	0.2	—	—	120 (E)	1	—	218	120	98	—	131	—	—	—	—	—	—	40	—	137	71 0 -0.5	45	56	110	—	—	150
			—	0.3	—	—	120 (E)	1	—	228	120	108	—	131	—	—	—	—	—	—	40	—	137	71 0 -0.5	45	56	110	—	—	150
EFOUP-K		71M	—	0.4 (注2)	—	—	120 (E)	2	—	208	120	88	86	129	129	25	—	—	—	—	30	—	136	71 0 -0.5	45	56	115	—	—	140
		80M	0.75	0.75	—	—	120 (E)	3	—	238.5	140	98.5	96.5	145	130	25	—	—	—	—	35	—	152.5	80 0 -0.5	50	62.5	125	—	—	160
		90L	1.5 2.2	1.5	0.75	—	120 (E)	3	—	285	168.5	116.5	114.5	162	139	32	—	—	—	—	40	—	171	90 0 -0.5	62.5	70	155	—	—	175
		100L	—	2.2	1.5	0.75	120 (E)	3	—	323	193	130	128	181.5	159	36	—	—	—	—	45	—	191	100 0 -0.5	70	80	175	—	—	200
		112M	3.7	3.7	2.2	1.5	120 (E)	4	1	338.5	200	138.5	136.5	203	169	40	—	—	—	—	45	268.5	232	112 0 -0.5	70	95	174	—	—	224
		132S	—	—	—	2.2	120 (E)	5	1	396	239	157	154	262	203	—	—	—	—	—	45	303.5	263	132 0 -0.5	70	108	175	—	—	250
EFOUP-KK	AK	132S	5.5 7.5	5.5	3.7	—	130 (B)	5	1	396	239	157	154	262	203	—	—	—	—	—	45	303.5	263	132 0 -0.5	70	108	175	—	—	250
(注3)-K		132M	—	7.5	5.5	3.7	130 (B)	5	1	434	258	176	173	262	203	—	—	—	—	—	45	303.5	263	132 0 -0.5	89	108	212	—	—	250
EFOUP-KK		160M	11 15	11	7.5	5.5	130 (B)	5	1	533	323	210	208	310	264	—	—	—	—	—	50	367	316	160 0 -0.5	105	127	250	—	—	300
		160L	18.5	15	11	7.5	130 (B)	5	1	577	345	232	230	310	264	—	—	—	—	—	50	369	318	160 0 -0.5	127	127	300	—	—	300
		160L2	22	18.5	—	—	130 (B)	5	1	577	345	232	230	310	264	—	—	—	—	—	50	369	318	160 0 -0.5	127	127	300	—	—	300
		180M	30	22 30	15 18.5	11 15	130 (B)	6	1	609	351.5	257.5	231.5	362	289	—	—	—	—	—	73	424	364	180 0 -0.5	120.5	139.5	300	—	—	350
EFOUP-KK		(180LB) 180L	37 45	37 45	22 30	18.5 22	155 (F)	7	1	(748) 778	(370.5) 400.5	377.5	250.5	365	—	—	87.5	440	80	80	75	—	515	180 0 -0.5	139.5	139.5	335	139.5	139.5	350
		(200MB) 200M	55	55	37 45	30	155 (F)	7	1	(789) 819	(376.5) 406.5	412.5	256.5	405	—	—	77.5	475	85	85	90	—	550	200 0 -0.5	133.5	159	325	162.5	162.5	400
		(225SB) 225S	75	75	55	37	155 (F)	8	2	(836) 866	(402) 432	434	(282) 281	458	—	—	63	576	100	100	90	—	690	225 0 -0.5	143	178	350	175	175	450
		(225MB) 225M	90	90	75	45	155 (F)	8	2	(876) 906	(414.5) 444.5	461.5	(294.5) 293.5	458	—	—	75.5	576	100	100	90	—	690	225 0 -0.5	155.5	178	375	187.5	187.5	450
		(250SB) 250S	110	110	90	55	155 (F)	8	2	(924) 984	(433.5) 493.5	490.5	(313.5) 312.5	510	—	—	97.5	626	115	155	100	—	740	250 0 -0.5	155.5	203	420	190	230	500
		(250MB) 250M	132	132	110	75	155 (F)	8	2	(924) 984	(452.5) 512.5	471.5	(332.5) 331.5	510	—	—	116.5	626	115	155	100	—	740	250 0 -0.5	174.5	203	420	210	210	500
		280S	—	—	132	90	155 (F)	8	2	1062	544	518	363	570	—	—	138	686	115	165	100	—	800	280 0 -1.0	184	228.5	490	220	270	550
		280M	—	—	—	110	155 (F)	8	2	1062	569.5	492.5	388.5	570	—	—	163.5	686	115	165	100	—	800	280 0 -1.0	209.5	228.5	490	245	245	550

型式	わく番号	寸法（mm） モーター G	Z	XB	S	W	U	T	Q	QR	ベース（X：摺動距離） 図示番号	BH	FH	BN	BM	BG	X	BF	BE	BX	RN	RW	FD	概略質量（kg） モータ単体 2極	4極	6極	8極	ベース単体	概略質量（kg） 荷造 2極	4極	6極	8極	概略荷造寸法（cm） 高さ×幅×長さ
EFOU-K	71M	3.2	7×26	45	14h6	—	1	—	30	—	9	30	110	200	190	18	40	85	55	—	—	—	M10	—	5.7	—	—	2	—	6.2	—	—	15.5×16×27
		3.2	7×26	45	14h6	—	1	—	30	—	9	30	110	200	190	18	40	85	55	—	—	—	M10	—	6.7	—	—	2	—	7.2	—	—	15.5×16×28
EFOUP-K	71M	3.2	7×20	45	14j6	5	3	5	30	1.0	9	30	110	200	190	18	40	85	55	—	—	—	M10	—	7.7	—	—	2	—	8.7	—	—	18×17×27
	80M	3.2	10×25	50	19j6	6	3.5	6	40	0.3	9	30	110	210	210	18	40	90	65	—	—	—	M10	9.5	11	—	—	2.2	11	12.5	—	—	20×28×31
	90L	4	10×25	56	24j6	8	4	7	50	0.3	9	30	110	240	225	18	40	105	70	—	—	—	M10	15.5 17.5	17	20	—	2.4	17.5 19.5	19	22	—	22×29×35
	100L	4	12×25	63	28j6	8	4	7	60	0.5	9	40	110	265	260	25	50	115	80	—	—	—	M10	—	23	23	23	3.7	—	25.5	25.5	25.5	24×32×38
	112M	7.5	12	70	28j6	8	4	7	60	0.5	9	40	110	265	290	25	50	115	95	—	—	—	M10	31.5	33	33	33	4	35.5	37	37	37	32×31×41
	132S	16	12	89	38k6	10	5	8	80	0.5	9	45	150	280	360	25	60	120	110	—	—	—	M10	—	—	—	57	6	—	—	—	63	37×40×47
EFOUP-KK	132S	16	12	89	38k6	10	5	8	80	0.5	9	45	150	280	360	25	60	120	110	—	—	—	M10	56 64	57	57	—	6	62 70	63	63	—	37×40×47
(注3)-K	132M	16	12	89	38k6	10	5	8	80	0.5	9	45	150	320	360	25	60	140	110	—	—	—	M10	—	71	73	73	6.4	—	78	80	80	37×40×51
EFOUP-KK	160M	18	14.5	108	42k6	12	5	8	110	1.0	10	50	150	370	450	25	70	165	125	15~85	—	—	M12	96 100	97	104	104	8	106 110	107	114	114	45×49×61
	160L	18	14.5	108	42k6	12	5	8	110	1.0	10	50	150	410	450	25	70	185	125	15~85	—	—	M12	115	110	126	126	8	127	122	138	138	45×50×65
	160L2	18	14.5	108	48k6	14	5.5	9	110	0.5	10	50	150	410	450	25	70	185	125	15~85	—	—	M12	125	125	—	—	8	140	140	—	—	45×50×66
	180M	20	14.5	121	55m6	16	6	10	110	1.5	10	55	250	410	515	25	80	185	140	15~95	—	—	M12	165	165 180	170 170	155 170	11	180	180 195	175 185	170 185	52×57×70
EFOUP-KK	(180LB) 180L	20	14.5	121	(55m6) 60m6	(16) 18	(6) 7	(10) 11	(110) 140	(2.5) 1.5	10	55	250	450	515	25	80	205	140	15~95	—	—	M12	200 220	225 245	205 225	205 225	11	220 240	245 265	225 245	225 245	60×48×87
	(200MB) 200M	25	18.5	133	(55m6) 65m6	(16) 18	(6) 7	(10) 11	(110) 140	(2.5) 2.5	10	60	340	470	590	30	100	210	160	18~118	—	—	M16	285	290	275 300	300	16	310	315	300 325	325	64×52×92
	(225SB) 225S	25	18.5	149	(55m6) 75m6	(16) 20	(6) 7.5	(10) 12	(110) 140	—	11	70	340	456	580	35	120	203	180	—	170	120	M12	380	385	385	385	20	410	415	415	415	79×58×96
	(225MB) 225M	25	18.5	149	(55m6) 75m6	(16) 20	(6) 7.5	(10) 12	(110) 140	—	11	70	340	481	580	35	120	215.5	180	—	170	120	M12	410	410	440	440	20	440	440	470	470	79×58×103
	(250SB) 250S	30	24	168	(55m6) 85m6	(16) 22	(6) 9	(10) 14	(110) 170	—	11	80	340	491	710	40	150	220.5	225	—	180	130	M12	510	540	540	540	30	550	580	580	580	84×63×111
	(250MB) 250M	30	24	168	(55m6) 85m6	(16) 22	(6) 9	(10) 14	(110) 170	—	11	80	340	529	710	40	150	239.5	225	—	180	130	M12	550	580	600	600	30	590	620	640	640	84×63×111
	280S	30	24	190	95m6	25	9	14	170	—	11	80	340	548	710	40	150	249	225	—	180	130	M12	—	—	760	760	30	—	—	810	810	93×69×125
	280M	30	24	190	95m6	25	9	14	170	—	11	80	340	599	710	40	150	274.5	225	—	180	130	M12	—	—	—	800	30	—	—	—	850	93×69×125

（注1）出力欄の ▭ は見込み生産をして即納体制をととのえています。これ以外についてはご相談ください。（注2）特定顧客向け機種です。（注3）3.7kWはEFOU-Kとなります。（注4）KD寸法は31ページをご参照ください。

（注5）（　）内は、2極用のものです。（注6）寸法は変更になることがありますので設計用には寸法図をご請求ください。

（注7）軸受サイズについては23、24ページをご参照ください。

全閉外扇型

出力(kW)	型式	定格	電圧(V)	2極 全負荷電流(A) 50Hz	2極 全負荷電流(A) 60Hz	2極 全負荷回転速度(min⁻¹) 50Hz	2極 全負荷回転速度(min⁻¹) 60Hz	2極 ベアリング番号 負荷側	2極 ベアリング番号 反負荷側	4極 全負荷電流(A) 50Hz	4極 全負荷電流(A) 60Hz	4極 全負荷回転速度(min⁻¹) 50Hz	4極 全負荷回転速度(min⁻¹) 60Hz	4極 ベアリング番号 負荷側	4極 ベアリング番号 反負荷側	6極 全負荷電流(A) 50Hz	6極 全負荷電流(A) 60Hz	6極 全負荷回転速度(min⁻¹) 50Hz	6極 全負荷回転速度(min⁻¹) 60Hz	6極 ベアリング番号 負荷側	6極 ベアリング番号 反負荷側	8極 全負荷電流(A) 50Hz	8極 全負荷電流(A) 60Hz	8極 全負荷回転速度(min⁻¹) 50Hz	8極 全負荷回転速度(min⁻¹) 60Hz	8極 ベアリング番号 負荷側	8極 ベアリング番号 反負荷側
0.1	TO-K	連続	200	—	—	—	—	—	—	0.73	0.68	1430	1720	6202ZZ	6202ZZ	—	—	—	—	—	—	—	—	—	—	—	—
			220							—	0.69	—	1730														
0.2	TO-K	連続	200	1.0	1.0	2780	3330	6202ZZ	6202ZZ	1.2	1.1	1420	1700	6202ZZ	6202ZZ	—	—	—	—	—	—	—	—	—	—	—	—
			220	—	0.97	—	3380			—	1.15	—	1720														
0.3	TFO-K	連続	200	—	—	—	—	—	—	1.6	1.5	1410	1700	6202ZZ	6202ZZ	—	—	—	—	—	—	—	—	—	—	—	—
			220							—	1.4	—	1710														
0.4	TFO-K	連続	200	2.0	1.8	2910	3480	6203ZZ	6203ZZ	2.5	2.1	1420	1700	6203ZZ	6203ZZ	2.8	2.5	940	1130	6204ZZ	6204ZZ	3.1	2.7	700	840	6205ZZ	6205ZZ
			220	—	1.8	—	3500			—	2.2	—	1710			—	2.5	—	1140			—	2.8	—	850		
0.75	TFO-K	連続	200	3.5	3.1	2890	3470	6204ZZ	6204ZZ	3.9	3.5	1420	1700	6204ZZ	6204ZZ	4.4	3.9	940	1130	6205ZZ	6205ZZ	4.8	4.3	700	830	6206ZZ	6206ZZ
			220	—	3.0	—	3490			—	3.4	—	1710			—	3.9	—	1140			—	4.3	—	845		
1.5	TFO-K	連続	200	6.0	5.8	2900	3470	6205ZZ	6205ZZ	7.0	6.3	1430	1720	6205ZZ	6205ZZ	7.5	6.8	940	1120	6206ZZ	6206ZZ	8.4	7.7	700	840	6306ZZ	6306ZZ
			220	—	5.5	—	3490			—	6.0	—	1730			—	6.6	—	1130			—	7.5	—	850		
2.2	TFO-K	連続	200	9.0	8.4	2870	3440	6205ZZ	6205ZZ	9.9	8.9	1430	1720	6206ZZ	6206ZZ	10.8	9.8	950	1130	6306ZZ	6306ZZ	12	10.5	710	850	6308ZZ	6306ZZ
			220	—	8.0	—	3460			—	8.6	—	1730			—	9.4	—	1140			—	—				
3.7	TFO-K	連続	200	14.2	13.4	2880	3440	6306ZZ	6306ZZ	15.8	14.5	1430	1710	6306ZZ	6306ZZ	16.8	16	940	1120	6308ZZ	6306ZZ	18	17	700	820	6308ZZ	6306ZZ
			220	—	12.4	—	3460			—	13.6	—	1730			—	15	—	1130			—	—				
5.5	TFO-KK	連続	200	21.5	20	2900	3490	6308ZZ	6306ZZ	23	21	1440	1730	6308ZZ	6306ZZ	25	23	950	1140	6308ZZ	6306ZZ	25	24	710	850	6309ZZ	6307ZZ
			220	—	18.5	—	3510			—	20	—	1740			—	22	—	1150			—	—				
7.5	TFO-KK	連続	200	28	27	2900	3480	6308ZZ	6306ZZ	30	28	1440	1730	6308ZZ	6306ZZ	33	29	960	1150	6309ZZ	6307ZZ	35	33	715	860	6309ZZ	6307ZZ
			220	—	25	—	3510			—	26	—	1740			—	28	—	1160			—	—				
11	TFO-KK	連続	200	42	39	2910	3500	6309ZZ	6307ZZ	44	40	1450	1740	6309ZZ	6307ZZ	45	42	960	1150	6309ZZ	6307ZZ	48	45	715	860	6311ZZ	6309ZZ
			220	—	36	—	3520			—	38	—	1750			—	39	—	1160			—	—				
15	TFO-KK	連続	200/220	56/—	52/48	2910/—	3500/3520	6309ZZ	6307ZZ	58	53/50	1450/—	1740/1750	6309ZZ	6307ZZ	61/—	55/52	965/—	1160/1170	6311ZZ	6309ZZ	68/—	62/—	710/—	855/—	6312ZZ	6309ZZ
			400/440	—	—	—	—			—	—	—	—			31/—	28/26					34/—	30/—				
18.5	TFO-KK	連続	200/220	68/—	63/59	2920/—	3500/3520	6309ZZ	6307ZZ	73/—	66/63	1455/—	1750/1760	6311ZZ	6309ZZ	74/—	68/64	965/—	1160/1165	6312ZZ	6309ZZ	80/—	76/—	715/—	855/—	6313ZZ	6312ZZ
			400/440	—	—	—	—			37/—	33/32					37/—	34/32					40/—	38/—				
22	TFO-KK	連続	200/220	81/—	76/71	2920/—	3540/3550	6311ZZ	6309ZZ	85/—	78/73	1455/—	1750/1760	6311ZZ	6309ZZ	88/—	81/76	965/—	1160/1165	6312ZZ	6309ZZ	98/—	90/—	720/—	860/—	6313ZZ	6312ZZ
			400/440	41/—	38/36					43/—	39/37					44/—	41/38					49/—	45/—				
30	TFO-KK	連続	200/220	108/—	104/96	2930/—	3540/3550	6312ZZ	6309ZZ	113/—	105/99	1460/—	1750/1760	6312ZZ	6309ZZ	120/—	110/104	970/—	1165/1170	6313ZZ	6312ZZ	130/—	120/—	720/—	860/—	6315ZZ	6312ZZ
			400/440	54/—	52/48					57/—	53/50					60/—	55/52					65/—	60/—				
37	TFO-KK	連続	200/220	134/—	130/120	2950/—	3530/3540	※6312	6312ZZ	140/—	131/122	1460/—	1750/1760	6313ZZ	6312ZZ	146/—	135/127	970/—	1165/1170	6313ZZ	6312ZZ	150/—	145/—	720/—	865/—	※NU316	6313ZZ
			400/440	67/—	65/60					70/—	66/61					73/—	68/64					75/—	72/—				
45	TFO-KK	連続	200/220	163/—	156/144	2950/—	3510/3530	※6312	6312ZZ	169/—	158/147	1460/—	1750/1760	6313ZZ	6312ZZ	175/—	162/151	970/—	1165/1170	6315ZZ	6312ZZ	185/—	175/—	720/—	865/—	※NU316	6313ZZ
			400/440	82/—	78/72					85/—	79/74					88/—	81/76					92/—	88/—				
55	TFO-KK	連続	200/220	196/—	188/172	2940/—	3510/3530	※6312	6312ZZ	209/—	191/180	1460/—	1750/1760	6315ZZ	6312ZZ	210/—	200/185	975/—	1175/1180	※NU316	6313ZZ	220/—	210/—	720/—	865/—	※NU318	6315ZZ
			400/440	98/—	94/86					105/—	96/90					105/—	100/92					110/—	105/—				
75	TFO-KK	連続	200/220	260/—	—/240	2930/—	—/3530	※6313C3	※6313C3	260/—	260/240	1475/—	1765/1770	※NU316	6313ZZ	280/—	270/250	980/—	1175/1180	※NU316	6313ZZ	290/—	—/260	725/—	—/875	※NU318	6315ZZ
			400/440	130/—	—/120					130/—	130/120					140/—	135/125					145/—	—/130				
90	TFO-KK	連続	200/220	310/—	—/280	2930/—	—/3530	※6313C3	※6313C3	320/—	310/280	1475/—	1770/1775	※NU316	6313ZZ	320/—	320/290	985/—	1180/1185	※NU318	6315ZZ	350/—	—/310	725/—	—/875	※NU320	※6318
			400/440	155/—	—/140					160/—	155/140					160/—	160/145					175/—	—/155				
110	TFO-KK	連続	200/220	370/—	—/340	2930/—	—/3530	※6313C3	※6313C3	380/—	380/340	1480/—	1775/1780	※NU318	6315ZZ	390/—	380/350	985/—	1180/1185	※NU318	6315ZZ	440/—	—/380	725/—	—/875	※NU320	※6318
			400/440	185/—	—/170					190/—	190/170					195/—	190/175					220/—	—/190				
132	TFO-KK	連続	200/220	440/—	—/400	2930/—	—/3530	※6313C3	※6313C3	450/—	450/410	1480/—	1775/1780	※NU318	6315ZZ	460/—	460/420	975/—	1170/1175	※NU320	※6318	520/—	—/460	725/—	—/875	※NU324	※6322
			400/440	220/—	—/200					225/—	225/205					230/—	230/210					260/—	—/230				

立て型・横フランジ型・全閉外扇型

出力(kW)	型式	定格	電圧(V)	2極 全負荷電流(A) 50Hz	2極 全負荷電流(A) 60Hz	2極 全負荷回転速度(min⁻¹) 50Hz	2極 全負荷回転速度(min⁻¹) 60Hz	2極 ベアリング番号 負荷側	2極 ベアリング番号 反負荷側	4極 全負荷電流(A) 50Hz	4極 全負荷電流(A) 60Hz	4極 全負荷回転速度(min⁻¹) 50Hz	4極 全負荷回転速度(min⁻¹) 60Hz	4極 ベアリング番号 負荷側	4極 ベアリング番号 反負荷側	6極 全負荷電流(A) 50Hz	6極 全負荷電流(A) 60Hz	6極 全負荷回転速度(min⁻¹) 50Hz	6極 全負荷回転速度(min⁻¹) 60Hz	6極 ベアリング番号 負荷側	6極 ベアリング番号 反負荷側	8極 全負荷電流(A) 50Hz	8極 全負荷電流(A) 60Hz	8極 全負荷回転速度(min⁻¹) 50Hz	8極 全負荷回転速度(min⁻¹) 60Hz	8極 ベアリング番号 負荷側	8極 ベアリング番号 反負荷側
0.1	VTO-K	連続	200	—	—	—	—	—	—	—	—	—	—	—	—	—	—	—	—	—	—	—	—	—	—	—	—
			220																								
0.2	VTO-K YTO-K	連続	200	—	—	—	—	—	—	1.2	1.1	1420	1700	6202ZZ	6202ZZ	—	—	—	—	—	—	—	—	—	—	—	—
			220							—	1.15	—	1720														
0.4	YTFO-K YTFO-K	連続	200	2.0	1.8	2910	3480	6203ZZ	6203ZZ	2.5	2.1	1420	1700	6203ZZ	6203ZZ	2.8	2.5	940	1130	6204ZZ	6204ZZ	3.1	2.7	700	840	6205ZZ	6205ZZ
			220	—	1.8	—	3500			—	2.2	—	1710			—	2.5	—	1140			—	2.8	—	850		
0.75	VTFO-K YTFO-K	連続	200	3.5	3.1	2890	3470	6204ZZ	6204ZZ	3.9	3.5	1420	1700	6204ZZ	6204ZZ	4.4	3.9	940	1130	6205ZZ	6205ZZ	4.8	4.3	700	830	6206ZZ	6206ZZ
			220	—	3.0	—	3490			—	3.4	—	1710			—	3.9	—	1140			—	4.3	—	845		
1.5	VTFO-K YTFO-K	連続	200	6.0	5.8	2900	3470	6205ZZ	6205ZZ	7.0	6.3	1430	1720	6205ZZ	6205ZZ	7.5	6.8	940	1120	6206ZZ	6206ZZ	8.4	7.7	700	840	6306ZZ	6206ZZ
			220	—	5.4	—	3490			—	6.0	—	1730			—	6.6	—	1130			—	7.5	—	850		
2.2	VTFO-K YTFO-K	連続	200	9.0	8.4	2870	3440	6205ZZ	6205ZZ	9.9	8.9	1430	1720	6206ZZ	6206ZZ	10.8	9.8	950	1130	6306ZZ	6306ZZ	12	10.5	710	850	6308ZZ	6306ZZ
			220	—	8.0	—	3460			—	8.6		1730			—	9.4	—	1140			—	—				
3.7	VTFO-K YTFO-K	連続	200	14.2	13.4	2880	3440	6306ZZ	6306ZZ	15.8	14.5	1430	1710	6306ZZ	6306ZZ	16.8	16	940	1120	6308ZZ	6306ZZ	18	17	700	820	6308ZZ	6306ZZ
			220	—	12.4	—	3460			—	13.6	—	1730			—	15	—	1130			—	—				
5.5	VTFO-KK YTFO-KK	連続	200	21.5	20	2900	3490	6308ZZ	6306ZZ	23	21	1440	1730	6308ZZ	6306ZZ	25	23	950	1140	6308ZZ	6306ZZ	25	24	710	850	6309ZZ	6307ZZ
			220	—	18.5	—	3510			—	20	—	1740			—	22	—	1150			—	—				
7.5	VTFO-KK YTFO-KK	連続	200	28	27	2900	3480	6308ZZ	6306ZZ	30	28	1440	1730	6308ZZ	6306ZZ	33	29	960	1150	6309ZZ	6307ZZ	35	33	715	860	6309ZZ	6307ZZ
			220	—	25	—	3510			—	26	—	1740			—	28	—	1160			—	—				
11	VTFO-KK YTFO-KK	連続	200	42	39	2910	3500	6309ZZ	6307ZZ	44	40	1450	1740	6309ZZ	6307ZZ	45	42	960	1150	6309ZZ	6307ZZ	48	45	715	860	6312ZZ	6309ZZ
			220	—	36	—	3520			—	38	—	1750			—	39	—	1160			—	—				
15	VTFO-KK YTFO-KK	連続	200/220	56/—	52/48	2910/—	3500/3520	6309ZZ	6307ZZ	58/—	53/50	1450/—	1740/1750	6309ZZ	6307ZZ	61/—	55/52	965/—	1160/1170	6312ZZ	6309ZZ	68/—	62/—	710/—	855/—	6312ZZ	6309ZZ
			400/440	—	—	—	—			—	—	—	—			31/—	28/26					34/—	30/—				
18.5	VTFO-KK YTFO-KK	連続	200/220	68/—	63/59	2920/—	3500/3520	6309ZZ	6307ZZ	73/—	66/63	1455/—	1750/1760	6312ZZ	6309ZZ	74/—	68/64	965/—	1160/1165	6312ZZ	6309ZZ	80/—	76/—	715/—	855/—	6313ZZ	6312ZZ
			400/440	—	—	—	—			37/—	33/32					37/—	34/32					40/—	38/—				
22	VTFO-KK YTFO-KK	連続	200/220	81/—	76/71	2920/—	3510/3530	6312ZZ	6309ZZ	85/—	78/73	1455/—	1750/1760	6312ZZ	6309ZZ	88/—	81/76	965/—	1160/1165	6312ZZ	6309ZZ	98/—	90/—	720/—	860/—	6313ZZ	6312ZZ
			400/440	41/—	38/36					43/—	39/37					44/—	41/38					49/—	45/—				
30	VTFO-KK YTFO-KK	連続	200/220	108/—	104/96	2930/—	3510/3530	6312ZZ	6309ZZ	113/—	105/99	1460/—	1750/1760	6312ZZ	6309ZZ	120/—	110/104	970/—	1165/1170	6313ZZ	6312ZZ	130/—	120/—	720/—	860/—	6315ZZ	6312ZZ
			400/440	54/—	52/48					57/—	53/50					60/—	55/52					65/—	60/—				
37	VTFO-KK YTFO-KK	連続	200/220	134/—	128/118	2930/—	3510/3530	※6312	6312ZZ	140/—	131/122	1460/—	1750/1760	6313ZZ	6312ZZ	146/—	135/127	970/—	1165/1170	6313ZZ	6312ZZ	150/—	145/—	720/—	865/—	※6316	6313ZZ
			400/440	67/—	64/59					70/—	66/61					73/—	68/64					75/—	72/—				
45	VTFO-KK YTFO-KK	連続	200/220	163/—	155/143	2930/—	3510/3530	※6312	6312ZZ	169/—	158/147	1460/—	1750/1760	6313ZZ	6312ZZ	175/—	162/151	970/—	1165/1170	6315ZZ	6312ZZ	185/—	175/—	720/—	865/—	※6316	6313ZZ
			400/440	82/—	78/72					85/—	79/74					88/—	81/76					92/—	88/—				
55	VTFO-KK YTFO-KK	連続	200/220	196/—	184/171	2930/—	3510/3530	※6312	6312ZZ	209/—	191/180	1460/—	1750/1760	6315ZZ	6312ZZ	210/—	200/185	970/—	1165/1170	※6316	6313ZZ	220/—	210/—	720/—	865/—	※6318	6315ZZ
			400/440	98/—	92/86					105/—	96/90					105/—	100/92					110/—	105/—				
75	VTFO-KK YTFO-KK	連続	200/220	260/—	—/240	2930/—	—/3530	※6313C3	※6313C3	260/—	260/230	1460/—	1750/1760	※6316	6313ZZ	280/—	270/250	975/—	1170/1175	※6316	6313ZZ	290/—	—/260	725/—	—/875	※6318	6315ZZ
			400/440	130/—	—/120					130/—	130/115					140/—	135/125					145/—	—/130				
90	VTFO-KK YTFO-KK	連続	200/220	310/—	—/280	2930/—	—/3530	※6313C3	※6313C3	320/—	310/280	1465/—	1755/1765	※6316	6313ZZ	320/—	310/290	975/—	1170/1175	※6318	6315ZZ	350/—	—/310	725/—	—/875	※6320	※6318
			400/440	155/—	—/240					160/—	155/140					160/—	155/145					175/—	—/155				
110	VTFO-KK YTFO-KK	連続	200/220	370/—	—/340	2930/—	—/3530	※6313C3	※6313C3	380/—	370/340	1470/—	1760/1770	※6318	6315ZZ	390/—	380/350	975/—	1170/1175	※6318	6315ZZ	440/—	—/380	725/—	—/875	※6320	※6318
			400/440	185/—	—/170					190/—	185/170					195/—	190/175					220/—	—/190				
132	VTFO-KK YTFO-KK	連続	200/220	440/—	—/400	2930/—	—/3530	※6313C3	※6313C3	450/—	440/400	1470/—	1760/1770	※6318	6315ZZ	460/—	460/420	975/—	1170/1175	※6320	※6318	520/—	—/460	725/—	—/875	※6324	※6322
			400/440	220/—	—/200					225/—	220/200					230/—	230/210					260/—	—/230				

●銘板記載事項は変更になることもありますので公式に使用される場合はご照会ください。

●見込み生産をしていない機種（7ページをご参照ください）の銘板値は参考値です。ご要求の電圧仕様で製作しますのでご相談ください。

●※印はオープンベアリングでグリース交換型を示し、その他は非接触型シールドベアリングです。

●ベルト掛けの場合、標準Vベルトでは2極7.5kW以下、4極75kW以下、6極110kW以下、8極75kW以下、細幅Vベルトでは2極7.5kW以下、4極90kW以下、6極・8極132kW以下です。（29、30ページをご参照ください）ベルト掛け仕様が異なる場合や、上記機種以外のベルト掛けについてはご相談ください。

仕様表

防滴保護型

出力(kW)	型式	定格	電圧(V)	2極 全負荷電流(A) 50Hz	2極 全負荷電流(A) 60Hz	2極 全負荷回転速度(min⁻¹) 50Hz	2極 全負荷回転速度(min⁻¹) 60Hz	2極 ベアリング番号 負荷側	2極 ベアリング番号 反負荷側	4極 全負荷電流(A) 50Hz	4極 全負荷電流(A) 60Hz	4極 全負荷回転速度(min⁻¹) 50Hz	4極 全負荷回転速度(min⁻¹) 60Hz	4極 ベアリング番号 負荷側	4極 ベアリング番号 反負荷側	6極 全負荷電流(A) 50Hz	6極 全負荷電流(A) 60Hz	6極 全負荷回転速度(min⁻¹) 50Hz	6極 全負荷回転速度(min⁻¹) 60Hz	6極 ベアリング番号 負荷側	6極 ベアリング番号 反負荷側	8極 全負荷電流(A) 50Hz	8極 全負荷電流(A) 60Hz	8極 全負荷回転速度(min⁻¹) 50Hz	8極 全負荷回転速度(min⁻¹) 60Hz	8極 ベアリング番号 負荷側	8極 ベアリング番号 反負荷側
0.2	EFOU-K	連続	200	—	—	—	—	—	—	1.3	1.1	1440	1730	6202ZZ	6202ZZ	—	—	—	—	—	—	—	—	—	—	—	—
			220							—	1.1	—	1740														
0.3	EFOU-K	連続	200	—	—	—	—	—	—	1.6	1.5	1420	1710	6202ZZ	6202ZZ	—	—	—	—	—	—	—	—	—	—	—	—
			220							—	1.5	—	1730														
0.4	EFOUP-K	連続	200	—	—	—	—	—	—	2.5	2.2	1430	1720	6203ZZ	6203ZZ	—	—	—	—	—	—	—	—	—	—	—	—
			220							—	2.2	—	1730														
0.75	EFOUP-K	連続	200	3.3	3.1	2890	3470	6204ZZ	6204ZZ	3.8	3.3	1420	1700	6204ZZ	6204ZZ	3.9	3.6	940	1130	6205ZZ	6205ZZ	4.2	4.0	700	830	6206ZZ	6206ZZ
			220	—	2.9	—	3490			—	3.3	—	1710			—	3.5	—	1140			—	—	—	—		
1.5	EFOUP-K	連続	200	6.0	5.8	2910	3480	6205ZZ	6205ZZ	6.8	6.2	1420	1720	6205ZZ	6205ZZ	7.2	6.8	940	1120	6206ZZ	6206ZZ	8.8	7.8	700	845	6306ZZ	6306ZZ
			220	—	5.5	—	3500			—	5.8	—	1730			—	6.5	—	1130			—	—	—	—		
2.2	EFOUP-K	連続	200	8.8	8.2	2870	3440	6206ZZ	6206ZZ	9.5	8.8	1430	1720	6206ZZ	6206ZZ	10.5	9.5	955	1140	6306ZZ	6306ZZ	12	10.5	710	850	6308ZZ	6306ZZ
			220	—	7.8	—	3460			—	8.2	—	1730			—	9.2	—	1150			—	—	—	—		
3.7	EFOUP-K	連続	200	14	13.5	2880	3440	6306ZZ	6306ZZ	15	14	1440	1720	6306ZZ	6306ZZ	15.5	14.5	945	1130	6308ZZ	6306ZZ	18	17	700	820	6308ZZ	6306ZZ
			220	—	12.5	—	3460			—	13	—	1730			—	13.5	—	1140			—	—	—	—		
5.5	EFOUP-KK	連続	200	20	19.5	2900	3490	6308ZZ	6306ZZ	23	21	1440	1730	6308ZZ	6306ZZ	22	21	955	1150	6308ZZ	6306ZZ	25	24	710	850	6309ZZ	6307ZZ
			220	—	17.5	—	3510			—	20	—	1740			—	20	—	1160			—	—	—	—		
7.5	EFOUP-KK	連続	200	26	26	2900	3500	6308ZZ	6306ZZ	29	27	1440	1730	6308ZZ	6306ZZ	30	29	960	1150	6309ZZ	6307ZZ	35	33	715	860	6309ZZ	6307ZZ
			220	—	23	—	3520			—	26	—	1740			—	27	—	1160			—	—	—	—		
11	EFOUP-KK	連続	200	40	39	2910	3500	6309ZZ	6307ZZ	42	40	1440	1730	6309ZZ	6307ZZ	43	42	960	1150	6309ZZ	6307ZZ	50	45	720	860	6312ZZ	6309ZZ
			220	—	36	—	3520			—	37	—	1740			—	38	—	1160			—	—	—	—		
15	EFOUP-KK	連続	200/220	55/—	52/48	2900/—	3490/3510	6309ZZ	6307ZZ	56/—	55/60	1440/—	1730/1740	6309ZZ	6307ZZ	60/—	58/52	965/—	1160/1170	6312ZZ	6309ZZ	65	62	720	865	6312ZZ	6309ZZ
			400/440	—	—	—	—			—	—	—	—			30/—	29/26					—	—	—	—		
18.5	EFOUP-KK	連続	200/220	65/—	65/58	2910/—	3500/3520	6309ZZ	6307ZZ	68/—	65/60	1450/—	1730/1740	6310ZZ	6308ZZ	75/—	70/65	965/—	1160/1170	6312ZZ	6309ZZ	82/—	75/—	720/—	865/—	6313ZZ	6311ZZ
			400/440	—	—	—	—			—	—	—	—			37/—	35/33					41/—	38/—				
22	EFOUP-KK	連続	200/220	80/—	75/70	2910/—	3500/3520	6310ZZ	6309ZZ	85/—	80/75	1450/—	1740/1750	6312ZZ	6309ZZ	86/—	82/76	975/—	1170/1175	6313ZZ	6311ZZ	95/—	90/—	720/—	865/—	6313ZZ	6311ZZ
			400/440	—	—	—	—			42/—	40/36					43/—	41/38					48/—	45/—				
30	EFOUP-KK	連続	200/220	110/—	105/95	2910/—	3500/3520	6312ZZ	6309ZZ	110/—	105/98	1450/—	1740/1750	6312ZZ	6309ZZ	120/—	112/104	975/—	1170/1175	6313ZZ	6311ZZ	130/—	125/—	720/—	865/—	6315ZZ	6312ZZ
			400/440	55/—	52/48					55/—	52/49					60/—	56/52					65/—	62/—				
37	EFOUP-KK	連続	200/220	135/—	130/120	2910/—	3490/3510	6313ZZ	6311ZZ	135/—	130/120	1465/—	1755/1765	6313ZZ	6311ZZ	140/—	135/125	960/—	1155/1160	6315ZZ	6312ZZ	155/—	150/—	720/—	865/—	※NU316	6313ZZ
			400/440	68/—	65/60					68/—	65/60					70/—	68/62					78/—	75/—				
45	EFOUP-KK	連続	200/220	160/—	155/140	2920/—	3500/3520	6313ZZ	6311ZZ	168/—	158/146	1465/—	1760/1765	6313ZZ	6311ZZ	165/—	160/150	960/—	1155/1160	6315ZZ	6312ZZ	185/—	175/—	720/—	865/—	※NU316	6313ZZ
			400/440	80/—	78/70					84/—	79/73					82/—	80/75					92/—	88/—				
55	EFOUP-KK	連続	200/220	190/—	190/170	2920/—	3500/3520	6313ZZ	6312ZZ	200/—	195/180	1450/—	1740/1750	6315ZZ	6312ZZ	210/—	200/180	970/—	1165/1170	※NU316	6313ZZ	240/—	220/—	720/—	865/—	※NU318	6315ZZ
			400/440	95/—	95/85					100/—	98/90					105/—	100/90					120/—	110/—				
75	EFOUP-KK	連続	200/220	260/—	—/230	2920/—	—/3520	※6313C3	※6313C3	270/—	260/240	1450/—	1740/1750	※NU316	6313ZZ	280/—	270/250	970/—	1165/1170	※NU316	6313ZZ	310/—	—/270	725/—	—/875	※NU318	6315ZZ
			400/440	130/—	—/115					135/—	130/120					140/—	135/125					155/—	—/135				
90	EFOUP-KK	連続	200/220	310/—	—/280	2920/—	—/3520	※6313C3	※6313C3	320/—	320/290	1450/—	1740/1750	※NU316	6313ZZ	340/—	320/300	970/—	1165/1170	※NU318	6315ZZ	380/—	—/330	725/—	—/875	※NU320	6317UU
			400/440	155/—	—/140					160/—	160/145					170/—	160/150					190/—	—/165				
110	EFOUP-KK	連続	200/220	380/—	—/340	2920/—	—/3520	※6313C3	※6313C3	390/—	380/340	1460/—	1750/1760	※NU318	6315ZZ	400/—	390/360	970/—	1165/1170	※NU318	6315ZZ	460/—	—/420	725/—	—/875	※NU320	6317UU
			400/440	190/—	—/170					195/—	190/170					200/—	195/180					230/—	—/210				
132	EFOUP-KK	連続	200/220	420/—	—/380	2920/—	—/3520	※6313C3	※6313C3	460/—	450/410	1460/—	1750/1760	※NU318	6315ZZ	480/—	460/420	970/—	1165/1170	※NU320	6317UU	520/—	—/460	725/—	—/875	※NU324	※6320
			400/440	210/—	—/190					230/—	225/205					240/—	230/210					260/—	—/230				

●銘板記載事項は変更になることもありますので公式に使用される場合はご照会ください。

●見込み生産をしていない機種(7ページをご参照ください)の銘板値は参考値です。ご要求の電圧仕様で製作しますのでご相談ください。

●※印はオープンベアリングでグリース交換型を示し、その他は非接触型シールドベアリングです。

●ベルト掛けの場合、標準Vベルトでは2極7.5kW以下、4極75kW以下、6極110kW以下、8極75kW以下、細幅Vベルトでは2極7.5kW以下、4極90kW以下、6極・8極132kW以下です。(29、30ページをご参照ください)ベルト掛け仕様が異なる場合や、上記機種以外のベルト掛けについてはご相談ください。

日立標準モータの周辺機種

特殊品については、イージーオーダーシステムの日立ジャストタイム（JT）モータをご利用ください。短納期でお届けできます。

日立モートルは、全閉外扇型標準モータを核として、さまざまな機種・仕様を広くカバーしております。モータの保護形式・取付方式・外被構造・電気部分を組み合わせることによって10,000種近い機種に展開ができる日立モートルは、さらに個々の機種についても、100種以上の変形仕様を組み合わせることが可能です。それらのうちで特にご要求の多い機種については、短納期でお届けできるシステムをとっています。それがジャストタイム（JT）モータ体制です。

●機種の展開例

＜保護形式＞	＜取付方式＞	＜外被構造＞	＜類　別＞
一般用	脚取付	全閉外扇型	単速度
屋外用	フランジ取付	全閉型	極数変換
防水用	脚付フランジ	防滴保護型	ブレーキ付き
防食用			
安全増防爆用			
耐圧防爆用			
低騒音用			
船　用			

●変形仕様の項目例

＜電気的仕様＞	＜構造・寸法仕様＞	＜部品・その他仕様＞
電源仕様	取り付け方向	口出し方式
耐熱クラス	振動級	端子箱構造
時間定格	工作精度	銘　板
防　湿	両　軸	グリース
耐研削液防食	軸端形状	塗装色
周囲温度	防じん	
回転方向 (注)	小フランジ	

(注) 反負荷側から見て時計方向を標準とします。
両軸の場合は主軸を負荷側として反負荷側から見て時計方向を標準とします。

■下表は日立標準モータの周辺機種（電圧/周波数 200V 50/60Hz、220V 60Hz）の一端です。

…即納範囲　…JT機種　…注文品

種　別	屋外用								安全増防爆（ExeⅡT3）											
構　造	全閉外扇型				フランジ取り付け全閉外扇型				全閉外扇型				屋外・全閉外扇型				フランジ取り付け全閉外扇型			
型　式	TFOA				VTFOAまたはYTFOA				TFOX				TFOXA				VTFOX YTFOX			
出力(kW) ＼ 極数	2	4	6	8	2	4	6	8	2	4	6	8	2	4	6	8	2	4	6	8
0.1																				
0.2																				
0.4																				
0.75																				
1.5																				
2.2																				
3.7																				
5.5																				
7.5																				
11																				
15																				
18.5																				
22																				
30																				
37																				
45																				
55																				
75																				
90																				
110																				
132																				

（注）400V級等、詳細につきましてはお問い合わせ下さい。

■日立標準モータ周辺機種（電圧/周波数200V 50/60Hz、220V 60Hz）の一端です。

…即納範囲　…JT機種　…注文品

種別	耐圧防爆（d2G4）												ブレーキ付きモータ							
構造	全閉外扇型				屋外・全閉外扇型				フランジ取り付け（屋外）全閉外扇型				HBA 全閉外扇型（注1）		NA付き 全閉外扇型（注2）		HBA付き フランジ取り付け 全閉外扇型		FA付き 全閉外扇型	
型式	TFOXX				TFOXXA				VTFOXX（A） YTFOXX（A）				TFO		TFO		（Y）VTFO		TFO	
出力（kW）＼極数	2	4	6	8	2	4	6	8	2	4	6	8	4	6	4	6	4	6	4	6
0.1																				
0.2																				
0.4																				
0.75																				
1.5																				
2.2																				
3.7																				
5.5																				
7.5																				
11																				
15																				
18.5																				
22																				
30																				
37																				
45																				
55																				
75																				
90																				
110																				
132																				

（注1）0.2kWはHB、7.5kW6極、11kW4極はHBFブレーキ付です。
（注2）0.2kWはNEブレーキ付です。
（注3）400V級等、詳細につきましてはお問い合わせ下さい。

●スライドベース

各種スライドベースを用意してありますので、用途に応じてご利用ください。

適用ベース品名	三相モータ（kW）					
	防滴保護型			全閉外扇型		
	2極	4極	6極	2極	4極	6極
B-71	—	0.2 0.3 0.4	—	0.4	0.3 0.4	—
B-80	0.75	0.75	—	0.75	0.75	0.4
B-90L	1.5 2.2	1.5	0.75	1.5 2.2	1.5	0.75
B-100L	—	2.2	1.5	—	2.2	1.5
B-112M	3.7	3.7	2.2	3.7	3.7	2.2
B-132S	5.5 7.5	5.5	3.7	5.5 7.5	5.5	3.7
B-132M	—	7.5	5.5	—	7.5	5.5
B-160M	—	11	7.5	—	11	7.5
B-160L	—	15 18.5	11	—	15	11
B-180M	—	22 30	15 18.5	—	18.5 22	15
B-180L	—	37 45	22 30	—	30	18.5 22
B-200M	—	55	37 45	—	—	—
B-200L	—	—	—	—	37 45	30 37
BR-225	—	75 90	55 75	—	55	45
BR-2528	—	110 132	90 110	—	75 90	55 75
	—	—	132	—	110 132	90 110
BR-3135	—	—	—	—	—	132

FAの動力源として幅広いニーズに対応します。

■ギヤモータ

CAシリーズ

●出力範囲 100W～2.2kW
●均一負荷用
　衝撃荷重の少ないコンスタントな運転に適しています。
●小型・軽量
●低騒音
●複列シール構造の採用でグリース漏れを防止

用途例
●食品関係コンベヤ
●小荷物用コンベヤ
●シートシャッター
●木工カンナ送り装置
●金属探知機用コンベヤ
●立体駐車場

GAシリーズ

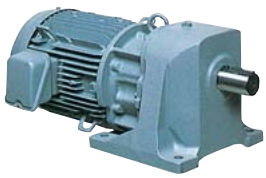

●出力範囲　0.4kW～11kW
●中負荷用（一般用途用）
　中程度の衝撃荷重に適しています。一定あるいは軽い衝撃荷重で10時間/日以上の運転が可能です。
●低騒音
●長寿命・高信頼度
●複列シール構造の採用でグリース漏れを防止

用途例
●一般コンベヤ
●金属加工機
●工作機械（一般）

機器のご計画に際して

スターデルタ始動器使用上の注意

三相モータの減電圧始動器ではスターデルタ始動器が広く使われていますが、この始動器には、2コンタクタ方式（2コン方式） 3コンタクタ方式（3コン方式） の2つの方式がありますが、モータを保護するためモータに合った適切なサーマルリレー、モータブレーカを選定し、特にサーマルリレーはスター始動時、デルタ運転時とも働くように設置してください。2コン方式は3コン方式に比べ小型で経済的であるとの理由で使われていますが、モータを使わない時および運転中仮にサーマルリレーがトリップした時も主電源を切っておかないと常時モータの巻線に電圧がかかり、ご使用環境によっては焼損することがありますので事故のもとになりかねません。そのため3コンタクタ方式としてください。

消防用設備などには3コンタクタ方式スターデルタ始動器をご使用ください。

●冷暖房設備・スポーツ設備・農事用設備など,長期間にわたって休止するモータ用にも同様に,3コン方式をおすすめします。
●もし2コン方式をご使用の場合には,必ず電源スイッチを切ることを励行してください。

連結方式の参考事項

直結の場合はモータと相手機械の軸心が一直線になるように、ベルト掛の場合はモータと相手機械の軸を平行にして両プーリの中心を結ぶ線が軸と直角になるように、また、歯車掛けの場合は、モータと相手機械の軸とを平行に正しくかみ合わせて据え付けてください。立て軸取り付けの場合、カップリング、プーリ、ギヤの自重以上の推力荷重がかかる場合は相談してください。

●平ベルト掛けの場合

モータと相手機械の軸間距離は大きなプーリの直径の5～6倍程度が適当です。

●Vベルト掛けの場合

a：ベルトの張り方；ベルト伝動において、ベルトの張りは非常に重要な要素です。つまり張りが弱すぎるとベルトの振動が大きくなったり、スリップが大きくなったりしてベルトの寿命を著しく短くします。また一方強すぎると、ベルトの寿命を短くしたり、モータや相手機械の軸受の過熱、軸や軸受の損傷をまねくことがありますので十分注意する必要があります。なおベルトの張り方の詳細については取扱説明書をご参照ください。

b：標準モータのベルト仕様；標準モータのベルト仕様は「Vプーリの最小径と標準Vベルト仕様」または「Vプーリの最小径と細幅Vベルト仕様」によってください。Vプーリの径が小さくなるとベルト伝動容量が低下し、ベルト本数を増やすことになり、軸荷重過大で軸折損および軸受損傷などの事故に至ることがありますので、表に示す値よりもVプーリの径が小さくなる場合、ベルト本数が多くなる場合、荷重点が指定値より長くなる場合はご相談ください。

Vプーリは、モータの通風冷却を妨げないようにアーム形をご使用ください。平板形の場合はできるだけ大きな通風穴をあけてください。モータにVプーリを取り付ける場合、軸や軸受に加わる荷重を小さくするため、右図のようにVプーリのリム端面がモータ軸段付部と同一面になるように取り付けてください。

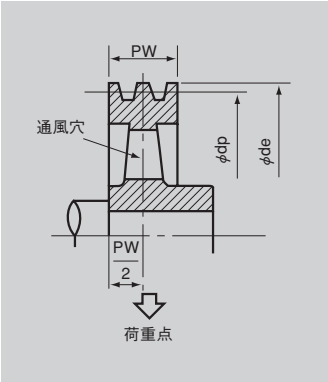

三相モータVプーリ（モータ側）の最小径とVベルト仕様表（標準Vベルト）

出力（kW）	2極 プーリ（mm） 呼び径dp（最小値）	2極 プーリ（mm） リム幅PW（最大値）	2極 ベルト 種類	2極 ベルト 本数	2極 ベルト荷重点 PW/2（mm）	4極 プーリ（mm） 呼び径dp（最小値）	4極 プーリ（mm） リム幅PW（最大値）	4極 ベルト 種類	4極 ベルト 本数	4極 ベルト荷重点 PW/2（mm）	6極 プーリ（mm） 呼び径dp（最小値）	6極 プーリ（mm） リム幅PW（最大値）	6極 ベルト 種類	6極 ベルト 本数	6極 ベルト荷重点 PW/2（mm）	8極 プーリ（mm） 呼び径dp（最小値）	8極 プーリ（mm） リム幅PW（最大値）	8極 ベルト 種類	8極 ベルト 本数	8極 ベルト荷重点 PW/2（mm）
0.1	—	—	—	—	—	75	20	A	1	10	—	—	—	—	—	—	—	—	—	—
0.2	75	20	A	1	10	75	20	A	1	10	—	—	—	—	—	—	—	—	—	—
0.4	75	20	A	1	10	75	20	A	1	10	80	20	A	1	10	80	20	A	1	10
0.75	80	20	A	1	10	80	20	A	1	10	80	35	A	2	17.5	80	35	A	2	17.5
1.0	—	—	—	—	—	90	35	A	2	17.5	—	—	—	—	—	—	—	—	—	—
1.5	80	35	A	2	17.5	90	35	A	2	17.5	100	35	A	2	17.5	95	50	A	3	25
2.2	90	35	A	2	17.5	100	35	A	2	17.5	100	50	A	3	25	112	50	A	3	25
3.7	90	50	A	3	25	112	50	A	3	25	125	63	B	3	31.5	132	63	B	3	31.5
5.5	112	50	A	3	25	125	63	B	3	31.5	150	63	B	3	31.5	150	82	B	4	41
7.5	132	50	A	3	25	150	63	B	3	31.5	150	82	B	4	41	150	101	B	5	50.5
11	—	—	—	—	—	160	82	B	4	41	170	101	B	5	50.5	200	101	B	5	50.5
15	—	—	—	—	—	170	101	B	5	50.5	224	101	B	5	50.5	224	110.5	C	4	55.3
18.5	—	—	—	—	—	200	101	B	5	50.5	224	110.5	C	4	55.3	224	136	C	5	68
22	—	—	—	—	—	224	101	B	5	50.5	224	136	C	5	68	250	136	C	5	68
30	—	—	—	—	—	224	136	C	5	68	265	136	C	5	68	265	161.5	C	6	80.8
37	—	—	—	—	—	224	161.5	C	6	80.8	265	161.5	C	6	80.8	280	187	C	7	93.5
45	—	—	—	—	—	265	161.5	C	6	80.8	280	187	C	7	93.5	315	187	C	7	93.5
55	—	—	—	—	—	265	187	C	7	93.5	300	212.5	C	8	106.3	355	196	D	5	98
75	—	—	—	—	—	315	212.5	C	8	106.3	355	233	D	6	106.5	400	233	D	6	116.5
90	—	—	—	—	—	—	—	—	—	—	400	233	D	6	116.5	450	233	D	6	116.5
110	—	—	—	—	—	—	—	—	—	—	400	270	D	7	135	450	270	D	7	133
132	—	—	—		—	—	—	—	—	—	475	270	D	7	135	450	344	D	9	172

（注）空欄部分についてご使用の場合はご相談ください。

三相モータVプーリ（モータ側）の最小径と仕様表（細幅Vベルト）

出力（kW）	2極					4極					6極					8極				
	プーリ（mm）		ベルト		ベルト荷重点 PW/2（mm）	プーリ（mm）		ベルト		ベルト荷重点 PW/2（mm）	プーリ（mm）		ベルト		ベルト荷重点 PW/2（mm）	プーリ（mm）		ベルト		ベルト荷重点 PW/2（mm）
	呼び径de（最小値）	リム幅PW（最大値）	種類	本数		呼び径de（最小値）	リム幅PW（最大値）	種類	本数		呼び径de（最小値）	リム幅PW（最大値）	種類	本数		呼び径de（最小値）	リム幅PW（最大値）	種類	本数	
0.1	—	—	—	—	—	71	17.4	3V	1	8.7	—	—	—	—	—	—	—	—	—	—
0.2	71	17.4	3V	1	8.7	71	17.4	3V	1	8.7	—	—	—	—	—	—	—	—	—	—
0.4	71	17.4	3V	1	8.7	71	17.4	3V	1	8.7	71	17.4	3V	1	8.7	75	17.4	3V	1	8.7
0.75	71	17.4	3V	1	8.7	71	17.4	3V	1	8.7	75	17.4	3V	1	8.7	75	27.7	3V	2	13.9
1.0	—	—	—	—	—	75	27.7	3V	2	13.9	—	—	—	—	—	—	—	—	—	—
1.5	75	17.4	3V	1	8.7	75	27.7	3V	2	13.9	75	27.7	3V	2	13.9	80	27.7	3V	2	13.9
2.2	75	17.4	3V	1	8.7	75	27.7	3V	2	13.9	90	27.7	3V	2	13.9	90	38.0	3V	3	19.0
3.7	75	27.7	3V	2	13.9	100	27.7	3V	2	13.9	100	38.0	3V	3	19	125	38.0	3V	3	19.0
5.5	75	38.0	3V	3	19	100	38.0	3V	3	19	140	38.0	3V	3	19	140	48.3	3V	4	24.2
7.5	80	48.3	3V	4	24.2	125	38.0	3V	3	19	140	48.3	3V	4	24.2	140	58.6	3V	5	29.3
11	—	—	—	—	—	125	48.3	3V	4	24.2	140	58.6	3V	5	29.3	160	68.9	3V	6	34.5
15	—	—	—	—	—	125	68.9	3V	6	34.5	160	68.9	3V	6	34.5	180	60.4	5V	3	30.2
18.5	—	—	—	—	—	140	68.9	3V	6	34.5	180	60.4	5V	3	30.2	180	77.9	5V	4	39
22	—	—	—	—	—	160	68.9	3V	6	34.5	180	77.9	5V	4	39	200	77.9	5V	4	39
30	—	—	—	—	—	180	77.9	5V	4	39	224	77.9	5V	4	39	224	95.4	5V	5	47.7
37	—	—	—	—	—	200	77.9	5V	4	39	224	77.9	5V	4	39	250	95.4	5V	5	47.7
45	—	—	—	—	—	224	77.9	5V	4	39	224	95.4	5V	5	47.7	250	112.9	5V	6	56.5
55	—	—	—	—	—	224	95.4	5V	5	47.7	250	112.9	5V	6	56.5	280	112.9	5V	6	56.5
75	—	—	—	—	—	250	112.9	5V	6	56.5	315	112.9	5V	6	56.5	355	112.9	5V	6	56.5
90	—	—	—	—	—	280	112.9	5V	6	56.5	355	112.9	5V	6	56.5	355	123.8	8V	4	61.9
110	—	—	—	—	—	—	—	—	—	—	355	123.8	8V	4	61.9	400	123.8	8V	4	61.9
132	—	—	—		—	—	—	—	—	—	400	123.8	8V	4	61.9	450	123.8	8V	4	61.9

（注）空欄部分についてご使用の場合はご相談ください。

負荷のアンバランス荷重について

ファン、ポンプなどモータ軸にランナをオーバーハングして使用する場合はランナの不つりあい量が多いと軸受部の摩耗現象が現われることがあります。回転体のつりあいの良さの目安としてJIS B 0905がありますのでそれに準ずるようにすることが大切です。特に負荷運転をしたとき吸湿性の粉体がランナに部分的に付着することは注意をしなければなりません。
このアンバランス荷重は、回転数の2乗に比例しますので2極はとくに注意が必要です。またモータ部の振動が大きいと摩耗の進行を増長させることになります。運転中にアンバランス荷重が増加するおそれがあり、JIS B 0905の推奨値をこえるおそれのある場合は、そのアンバランス量によって軸受部の構造を変える必要がありますのでご相談ください。

モータ運転時の振動

モータの注意すべき振動はモータ回転部の残留アンバランスによるものと外部から受けるものとに区分され、原因と注意事項を大別すると表のようになります。

発生源	振動の原因	注意事項
1.モータ	(1)回転部の残留アンバランス	出力、機種、極数により限度はあるがV3～V30にできる
2.連結部	(1)カップリングの直結精度不良	直結精度をだす
	(2)モータ軸につけるランナのアンバランス荷重によるもの	ポンプ、ブロワなど使用中の付着物によるアンバランスで特に2極は注意を要する
	(3)プーリの残留アンバランス	全面機械加工以外はダイナミックバランスをとる
3.相手機械	(1)プレス、織機、車両など振動する機械につけるもの	振動の加速度（m/s²）により軸受部、絶縁の強化をする
	(2)機械の振動に対して取付台が弱いもの	取付台を強くする

■モータの振動限界

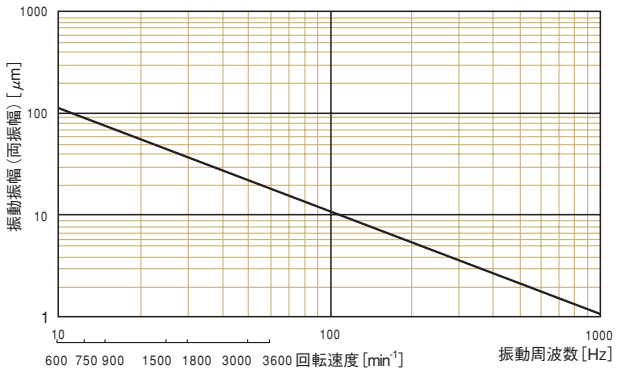

モータ運転時の振動は上図の数値以下としてください。
モータの取り付け構造により、モータの振動が変わりますので取付台の振動だけでなくモータフレーム各部の振動に適用してください。外部からモータに振動が加わり、その振動の周波数分析した結果が上図許容値を超える場合は、振動絶縁や構造体の強度アップなどの機械的な振動低減の対策をしてください。なお、振動周波数はモータ回転速度ではなく、モータの振動している周波数を示します。
標準構造のモータでは、振動加速度がモータの回転周波数以下で0.5G程度までが一般的ですので、プレス用などでそれ以上の周波数、振動加速度の振動がモータに加わる場合は最寄りの営業所またはサービスステーションにご相談ください。

インバータ電源で駆動した場合、商用電源駆動に比べ10μm程度増加する場合があります。周波数分析をして、上図許容値を超えないよう、V／f比率の低減、インバータとモータ間への交流リアクトルの挿入、または機械的な振動低減などの対策をしてください。
また、モータの停止中にも外部から振動が加わると軸受損傷を招くことになりますのでご注意ください。モータが停止中に他の機械など外部から振動が伝わらないようにしてください。停止中に振動が伝わりますとモータの軸受がフレッチングにより損傷することがあります。モータを取り付けてから運転開始するまでの間及び予備機については軸を固定する等考慮してください。
又、1ヶ月に1度程度運転するか、10数回以上軸を手回ししてください。

モータ取り付け方法

一般用標準モータ取り付け方法は、軸受が密封玉軸受の機種の場合、次のような注意が必要です。

1. 天井取り付けは安全上避けてください。特に振動のある場合や、出力の大きい機種は強度などで問題となります。
2. 軸上向きでモータの軸受にプーリまたはカップリング以外のスラスト荷重が加わる場合、軸下向きでモータの軸受にギヤやカップリング以外のスラスト荷重が加わる場合、および軸下向きでベルト掛けの場合は軸受寿命の検討が必要です。また軸上向きでスラスト荷重がかかる場合は軸受部の構造を若干変える必要があります。この場合はご相談ください。
3. 屋外型モータ（IP55）で、フランジ構造部の出力軸は機械に組み込まれることを前提としているため、出力軸貫通部にはIP55相当の防水・防塵構造を採用しておりませんのでご注意願います。
4. 屋外モータなど防水構造を採用したモータには、水抜き穴が設けられております。標準取り付け方法と異なる姿勢での設置の際には、水抜き穴方向の変更が必要になる場合もありますので、ご相談下さい。
5. わく番180M以上の脚取り付けまたは脚付フランジ機種を軸上、軸下または壁取付にする時は、取り付けボルトに切断力が加わらないように、モータの脚部にインローまたは支えを必要とします。一方グリース交換型軸受の機種はグリースの詰め替え方向が横軸、立て軸によって異なりますので、その取り付け方法に合わせて製作する必要があります。この場合はご相談ください。

取り付け方法の種類と標準端子箱の外部導線引込口の方向を下表に示します。なお防滴保護型は取り付け方向によって防滴構造にならない場合があります。

取付方式	適用わく	端子箱位置（標準）	取り付け方法と標準端子箱外部導線引込口の方向（矢印）			
			床　置	壁取付・軸水平	軸　下	軸　上
脚取り付け	180Mわく以下	負荷側より見て左側	（標　準）			
	180Lわく以上	上　部	負荷側より見て（標　準）			
フランジ取り付け	全　わ　く			軸水平	（標　準）	（グリース交換形は不可）
脚付きフランジ	180Mわく以下	負荷側より見て左側	負荷側より見て（標　準）			
	180Lわく以上	上　部	負荷側より見て（標　準）		同　上	同　上

（注）180Mわく以上は取付ボルトに切断力が加わらないようにモータの脚部にインローまたは支えが必要です。

配線の参考事項

1.配線は優良な配線器具を使用し、電気設備技術基準、内線規程および電力会社の規程に従ってください。特に配線距離が長いときは、電圧降下が大きくなりますからご注意ください。

2.接地（アース）は端子箱の内部またはフレーム下部に端子が用意してありますから、必ず接地（アース）をとってください。

モータの配線

出力 (kW)	電圧 (V)	超過目盛電流計 (A)	※配線の最小太さ		※接地線の最小太さ	配線用遮断器容量 (A)	
			じか入れ始動	ㄨ－△始動		じか入れ始動	ㄨ－△始動
0.4	200	5	1.6mm（2.0mm²）	—	1.6mm（2.0mm²）	15	—
0.75	〃	5	1.6mm（2.0mm²）	—	1.6mm（2.0mm²）	15	—
1.5	〃	10	1.6mm（2.0mm²）	—	1.6mm（2.0mm²）	15	—
2.2	〃	10	1.6mm（2.0mm²）	—	1.6mm（2.0mm²）	20	—
3.7	〃	15	2.0mm（3.5mm²）	—	2.0mm（3.5mm²）	30	—
5.5	〃	30	2.6mm（5.5mm²）	2.6mm（5.5mm²）	2.6mm（5.5mm²）	50	30
7.5	〃	30	3.2mm（8.0mm²）	3.2mm（8.0mm²）	2.6mm（5.5mm²）	75	50
11	〃	60	14mm²	14mm²	14mm²	100	75
15	〃	60	22 〃	14 〃	14 〃	100	100
18.5	〃	100	30 〃	22 〃	22 〃	100	125
22	〃	100	30 〃	22 〃	22 〃	150	150
30	〃	150	50 〃	30 〃	22 〃	200	200
37	〃	150	80 〃	50 〃	22 〃	225	225
45	〃	200	100 〃	60 〃	38 〃	225	350
55	〃	200	125 〃	80 〃	38 〃	350	400
75	400	150	80 〃	50 〃	38 〃	225	225
90	〃	200	100 〃	60 〃	38 〃	300	350
110	〃	200	125 〃	80 〃	38 〃	350	400
132	〃	300	200 〃	100 〃	38 〃	500	600

（注）1.※印（　）内寸法は内線規程にはありませんが、撚線使用の場合を示します。
2.配線の最小太さで ㄨ－△始動の場合は ㄨ－△始動器とモータ間の配線太さを示します。

端子箱のノック穴（KD）寸法（三相モータ）

出力 (kW)	KD寸法（mm）							
	TFO-K、KK、VTFO-K、KK				EFOUP-K、KK			
	2極	4極	6極	8極	2極	4極	6極	8極
0.4	22	22	22	28	—	22	—	—
0.75	22	22	28	28	22	22	22	28
1.5	28	28	28	28	22	22	28	28
2.2	28	28	28	36	22	28	28	36
3.7	28	28	36	36	28	28	36	36
5.5	36	36	36	52	36	36	36	52
7.5	36	36	52	52	36	36	52	52
11	52	52	52	52	52	52	52	52
15	52	52	52	65	52	52	52	52
18.5	65	65	65	65	65	65	65	65
22	65	65	65	65	65	65	65	65
30	78	78	78	78	65	65	78	78
37	78	78	78	78	78	78	78	78
45	78	78	78	78	78	78	78	78
55	92	92	92	92	92	92	92	92
75	78	78	78	78	78	78	78	78
90	78	78	78	78	78	78	78	78
110	92	92	92	92	92	92	92	92
132	92	92	92	92	92	92	92	92

NEW

WJ200シリーズ〔カタログNo. SM-473〕	SJ700シリーズ〔カタログNo. SM-455〕	X200シリーズ〔カタログNo. SM-463〕	L300Pシリーズ〔カタログNo. SM-437〕
優れた制御性能と使いやすさを追求。 ●0.5Hz時200%の高始動トルク　●簡易位置決め制御の搭載 ●セーフティストップ機能(ISO13849-1 Cat 3 / IEC60204-1 Stop Ca 0)	高性能にグレードアップ、しかも簡易調整で使いやすく ●0.3Hz時200%の高始動トルク ●プログラム運転機能搭載　●ノイズフィルタ内蔵	簡単・トリップレス・環境にやさしいコンパクトインバータ ●ノイズフィルタ内蔵　●トリップ抑制機能の充実 ●ファン・ポンプ運転に最適な機能が満載	低減トルク負荷(ファン、ポンプ)用省エネインバータ ●自動省エネ運転　●簡単メンテナンス構造 ●簡単操作

●標準仕様表

WJ200シリーズ

シリーズ名称		三相200V級 WJ200シリーズ											三相400V級 WJ200シリーズ									
機種略号(型式)		001LF	002LF	004LF	007LF	015LF	022LF	037LF	055LF	075LF	110LF	150LF	004H	007H	015H	022H	030H	040H	055H	075H	110H	150H
保護構造(注1)		IP20											IP20									
最大適用モータ(4P、kW)(注2)	軽負荷	0.2	0.4	0.75	1.1	2.2	3.0	5.5	7.5	11	15	18.5	0.75	1.5	2.2	3.0	4.0	5.5	7.5	11	15	18.5
	重負荷	0.1	0.2	0.4	0.75	1.5	2.2	3.7	5.5	7.5	11	15	0.4	0.75	1.5	2.2	3.0	4.0	5.5	7.5	11	15
定格容量(kVA)(240V/480V)	軽負荷	0.4	0.7	1.4	2.4	3.9	4.9	8.1	12.4	16.6	23.2	28.6	1.7	3.4	4.4	5.7	7.3	9.2	14.5	19.1	25.7	31.5
	重負荷	0.3	0.6	1.2	2.0	3.3	4.5	7.2	10.3	13.7	19.5	24.9	1.4	2.8	3.9	4.5	5.9	7.6	12.3	14.9	19.9	25.7
定格入力交流電圧		三相200V−15%〜240V+10%、50/60Hz±5%											三相380V−15%−480V+10%、50/60Hz±5%									
定格出力電圧(V)(注3)		三相:200〜240V(受電電圧以上の電圧は出力できません)											三相:380〜480V(受電電圧以上の電圧は出力できません)									
定格出力電流(A)	軽負荷	1.2	1.9	3.5	6.0	9.6	12.0	19.6	30.0	40.0	56.0	69.0	2.1	4.1	5.4	6.9	8.8	11.1	17.5	23.0	31.0	38.0
	重負荷	1.0	1.6	3.0	5.0	8.0	11.0	17.5	25.0	33.0	47.0	60.0	1.8	3.4	4.8	5.5	7.2	9.2	14.8	18.0	24.0	31.0

SJ700シリーズ

シリーズ名称	三相200V級 SJ700シリーズ														
機種略号(型式)	004LFF2	007LFF2	015LFF2	022LFF2	037LFF2	055LFF2	075LFF2	110LFF2	150LFF2	185LFF2	220LFF2	300LFF2	370LFF2	450LFF2	550LFF2
保護構造(注1)	IP20														
最大適用モータ(4P、kW)(注2)	0.4	0.75	1.5	2.2	3.7	5.5	7.5	11	15	18.5	22	30	37	45	55
定格容量(kVA)(240V)	1.2	2.0	3.1	4.3	6.8	9.9	13.3	19.1	26.6	31.5	39.4	50.2	60.2	75.6	91.4
定格入力交流電圧	三相(3線)200〜240V+10%、−15%、50/60Hz±5%														
定格出力電圧(V)(注3)	三相(3線)200〜240V(受電電圧に対応します)														
定格出力電流(A)	3	5	7.5	10.5	16.5	24	32	46	64	76	95	121	145	182	220

シリーズ名称	三相400V級 SJ700シリーズ													
機種略号(型式)	007HFF2	015HFF2	022HFF2	037HFF2	055HFF2	075HFF2	110HFF2	150HFF2	185HFF2	220HFF2	300HFF2	370HFF2	450HFF2	550HFF2
保護構造(注1)	IP20													
最大適用モータ(4P、kW)(注2)	0.75	1.5	2.2	3.7	5.5	7.5	11	15	18.5	22	30	37	45	55
定格容量(kVA)(480V)	2.0	3.1	4.5	6.8	11.0	15.8	20.7	26.6	31.5	39.9	48.2	62.3	75.6	93.1
定格入力交流電圧	三相(3線)380〜480V+10%、−15%、50/60Hz±5%													
定格出力電圧(V)(注3)	三相(3線)380〜480V(受電電圧に対応します)													
定格出力電流(A)	2.5	3.8	5.3	9	14	19	25	32	38	48	58	75	91	112

X200シリーズ

シリーズ名称	三相200V級 X200シリーズ								三相400V級 X200シリーズ						
機種略号(型式)	002LFRF	004LFRF	007LFRF	015LFRF	022LFRF	037LFRF	055LFRF	075LFRF	004HFRF	007HFRF	015HFRF	022HFRF	037HFRF	055HFRF	075HFRF
保護構造(注1)	IP20								IP20						
最大適用モータ(4P、kW)(注2)	0.2	0.4	0.75	1.5	2.2	3.7	5.5	7.5	0.4	0.75	1.5	2.2	3.7	5.5	7.5
定格容量(kVA)(240V/480V)	0.5	1.2	2.0	3.3	4.5	7.2	9.9	13.3	1.2	2.0	3.1	4.5	7.1	10.8	13.3
定格入力交流電圧	三相(3線)200〜240V±10%、−15%、50/60Hz±5%								三相(3線)380〜480V±10%、−15%、50/60Hz±5%						
定格出力電圧(V)(注3)	三相(3線)200〜240V(受電電圧に対応します)								三相(3線)380〜480V(受電電圧に対応します)						
定格出力電流(A)	1.4	2.6	4.0	7.1	10.0	15.9	24	32	1.5	2.5	3.8	5.5	8.6	13	16

L300Pシリーズ

シリーズ名称	三相200V級 L300Pシリーズ							
機種略号(型式)	110LFR	150LFR	185LFR	220LFR	300LFR	370LFR	450LFR	550LFR
保護構造(注1)	IP20							
最大適用モータ(4P、kW)(注2)	11	15	18.5	22	30	37	45	55
定格容量(kVA)(220V)	16.8	22.1	27.8	32.4	43.0	53.3	64.3	80.0
定格入力交流電圧	三相(3線)200〜240V±10%、50/60Hz±5%							
定格出力電圧(V)(注3)	三相(3線)200〜240V(受電電圧に対応します)							
定格出力電流(A)	44	58	73	85	113	140	169	210

シリーズ名称	三相400V級 L300Pシリーズ							
機種略号(型式)	110HFR	150HFR	185HFR	220HFR	300HFR	370HFR	450HFR	550HFR
保護構造(注1)	IP20							
最大適用モータ(4P、kW)(注2)	11	15	18.5	22	30	37	45	55
定格容量(kVA)(440V)	16.8	22.1	27.8	32.4	43.4	53.3	64.7	80.0
定格入力交流電圧	三相(3線)380〜480V±10%、50/60Hz±5%							
定格出力電圧(V)(注3)	三相(3線)380〜480V(受電電圧に対応します)							
定格出力電流(A)	22	29	37	43	57	70	85	105

(注1) 保護方式はJEM1030に準拠しています。
(注2) 適用モータは日立標準三相モータ(4極)を示します。他のモータをご使用の場合は、モータ定格電流(50Hz)がインバータの定格出力電流を超えないようにしてください。
(注3) 出力電圧は電源電圧が低下すると下がります。(AVR機能選択時を除く)
(注4) 機種により異なる場合があります。(〜022:200%以上、037〜:180%以上)

※75kW〜機種はお問い合わせください。

高信頼性と長寿命を発揮する日立スイッチ

電磁開閉器

モータの始動、停止、正転、逆転に適しています。自動運転にはかならず必要です。また、サーマルリレー付きでモータの保護もできます。

●電磁開閉器の操作用には、押しボタンスイッチMB-2B（非可逆用）、MB-3B（可逆用）をご使用ください。

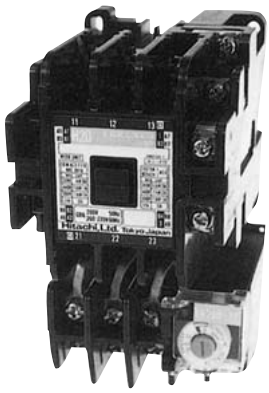

電磁開閉器

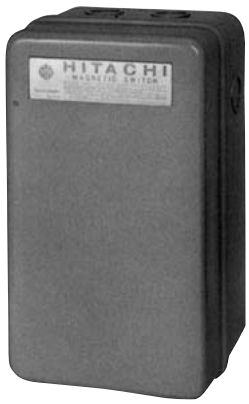

ケースカバー付電磁開閉器

200V三相モータ

モータ容量(kW)	電磁開閉器の型式				付属サーマルリレー	
200V	ケースカバーなし		ケースカバー付		サーマルリレーRC値(A)呼び	型式
三相モータ	非可逆型	可逆型	非可逆型	可逆型		
0.2	B）H8C-T B）H10C-T B）H11-T B）H12-T	B）H10B-RT 〔B）H11-RT〕 〔B）H11-RT〕	B）SH8C-T B）SH10C-T B）SH11-T	B）SH8C-T 〔B）SH11-RT〕	1.2	TR12B-1E
0.4					2.4	
0.75					3.8	
1.5					6.8	
2.2					9	
3.7	B）H20-T	B）H20-RT	B）SH20-T	B）SH20-RT	15	TR20B-1E
5.5	B）H25-T	B）H25-RT	B）SH25-T	B）SH25-RT	20	TR25B-1E
7.5	B）H35-T	B）H35-RT	B）SH35-T	B）SH35-RT	28	TR50B-1E
11	B）H50-T	B）H50-RT	B）SH50-T	B）SH50-RT	40	
15	H65-T	H65-RT	SH65-T	SH65-RT	55	TR80B-1E
18.5	H80-T	H80-RT	SH80-T	SH80-RT	67	
22	H100-T	H100-RT	SH100-T	SH100-RT	80	TR150-1E
30	H125-T	H125-RT	SH125-T	SH125-RT	105	
37	H150-T	H150-RT	SH150-T	SH150-RT	130	
45	H200-T	H200-RT	SH200-T	SH200-RT	140（1.4）	TR250B-1E
55	H250-T	H250-RT	SH250-T	SH250-RT	240（2.4）	
60	H250-T	H250-RT	SH250-T	SH250-RT		
75	H300-T	H300-RT	SH300-T	SH300-RT		TR400B-1E
90	H400-T	H400-RT	SH400-T	SH400-RT	380（3.8）	
110						
132	H600-T	H600-RT	SH600-T	SH600-RT	500（5.0）	TR600B-1E

400V三相モータ

モータ（kW）	電磁開閉器の型式				付属サーマルリレー	
400V	ケースカバーなし		ケースカバー付		サーマルリレーRC値(A)呼び	型式
三相モータ	非可逆型	可逆型	非可逆型	可逆型		
0.2	B）H8C-T	B）H10C-T B）H11-T B）H12-T	B）H10B-RT 〔B）H11-RT〕 〔B）H12-RT〕	B）SH8C-T	B）SH10C-T B）SH11-T	B）SH10B-RT 〔B）SH11-RT〕	0.8	TR12B-1E
0.4							1.2	
0.75							2.4	
1.5							3.8	
2.2								
3.7							6.8	
5.5	B）H20-T		B）H20-RT	B）SH20-T		B）SH20-RT	11	TR20B-1E
7.5							15	
11	B）H25-T		B）H25-RT	B）SH25-T		B）SH25-RT	20	TR25B-1E
15	B）H35-T		B）H35-RT	B）SH35-T		B）SH35-RT	28	TR50B-1E
18.5	B）H50-T		B）H50-RT	B）SH50-T		B）SH50-RT	40	
22								
30	H65-T		H65-RT	SH65-T		SH65-RT	55	TR80B-1E
37	H80-T		H80-RT	SH80-T		SH80-RT	67	
45	H100-T		H100-RT	SH100-T		SH100-RT	80	TR150B-1E
55	H125-T		H125-RT	SH125-T		SH125-RT	105	
60								
75	H150-T		H150-RT	SH150-T		SH150-RT	130	
90	H200-T		H200-RT	SH200-T		SH200-RT		TR250B-1E
110	H250-T		H250-RT	SH250-T		SH250-RT	240（2.4）	
132	H300-T		H300-RT	SH300-T		SH300-RT	240（2.4）	TR400B-1E

（注）1.この表は4極モータを基準に選定しております。　2.適用モータ電流値が上記標準RC値と異なる場合は調整つまみをまわしてください。
3.補助接点数は8、10形は1a、11形は1alb、12形は2albを標準としております。　4.RC値の（　）表示のものは1/100CT使用時の値です。

K形スイッチ

小容量（AC250V 3.7kWまで）のかご形モータの始動、停止用。
遠方操作はできません。

モータ容量（kW）	型　　式	保護構造	抵抗不可容量（A）
（220V）2.2 （440V）2.2	SK_2-TB	閉　鎖　形	15
	GSK_2-TB	埋込閉鎖形	
	MK_2-TB	閉鎖形（モールドタイプ）	
	MKR_2-TB	屋外防雨形	
（220V）3.7 （440V）3.7	SK_3-TB	閉　鎖　形	30

自動スターデルタ始動器

かご形モータの始動電流を制限するために使用します。

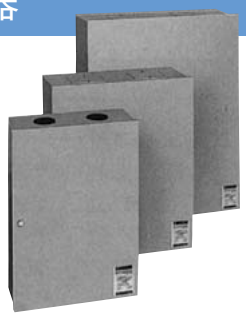

型　　式	適用モータ（kW）
	200／200V
HD-AY_2E （閉鎖壁掛型）	5.5～75

その他手動λ－△始動器も製作しております。

モータブレーカ

モータの過電流あるいは短絡電流などによる焼損防止および配線の保護用としてご使用ください。
なお、下表のモータブレーカは始動条件を定格電流の600%、始動時間2～5秒以内で選定しています。

AC200～220V三相誘導電動機用

電動機定格出力（kW）	モータブレーカ 定格電流（A）	型　式（定格遮断電流 sym kA）
0.2	1.4	MS-30E（5）［MEB-50E（5）］ MS-50SB（5）［MEX-50B（10）］ MF-50HB（35）［MEX50C（35）］ MS-50EB（5）※1
0.4	2.6（2.5）	
0.75	4.2（4）	
1.5	7.4（7.1）	
2.2	10	
3.7	16	
5.5	25	
7.5	33（32）	MS-50EB（5）［MEB-50E（5）］ MS-50SB（2.5）［MEX50B（10）］ MF-50HB（35）［MEX50C（35）］
11	45	
15	60	MS-100SB（35）［MEX100B（35）］ MS-100FB（50）［MRX100（85）］
18.5	75	
22	90	
30	125	MS-225SB（35）［MEX225（35）］ MSXK-225（35）［MEXK225（35）］ MF-225FB（85）［MRX225（85）］
37	150	
45	175	
55	225	

（　）内のモータブレーカ定格電流はMS-30E,MS-50EBを示します。
※1 MS-50EBは定格出力2.2～7.5KWの範囲です。

始動条件

型　　式	600%始動時間（秒）	始動突入電流（定格に対する%）
MS-30E　MS-50EB　［MEB-50E］	2以内	700以内
MS-50SB MF-50HB MS-100SB MF-100FB ［MEX-5B MEX50C MEX100B MRX100］	3以内	1,000以内
MS-225SB MSXK225 MF225FB ［MEX225 MEXK225 MRX225］	5以内	1,000以内

漏電遮断器（モータブレーカ）

漏電保護ならびにモータの過電流あるいは短絡電流などによる焼損防止および配線の保護用としてご使用ください。
下表の［　］付きフレームは、漏電遮断器です。

AC400-400V三相誘導電動機用

電動機定格出力（kW）	モータブレーカ 定格電流（A）	型　式（定格遮断電流 sym kA）
0.2	0.7	MS-50SB（2.5） MF-50HB（10）［MEX50C（10）］ MS-30E（1.5）※2
0.4	1.4（1.2）	
0.75	2.3（2）	
1.5	4.2（4）	
2.2	5.6（5）	
3.7	9（8）	MS-50EB（1.5） MF-50SB（2.5）［MEX50C（10）］ MF-50HB（10） MS-30E（1.5）※2
5.5	14（12）	
7.5	16	
11	25	
15	33（32）	
18.5	40	MS-50EB（1.5）［MF-50HB（1.5）］ MF-50SB（2.5）［MEX50C（10）］
22	45	
30	60	MS-100SB（10）［MEX100B（10）］ MF-100FB（25）［MRX100（50）］
37	75	
45	90	
55	125	MS-225SB（15）［MEX225（15）］ MSXK225（15）［MEXK225（15）］ MF-225FB（30）［MRX225（50）］
75	150	
90	175	
110	225	

（　）内のモータブレーカ定格電流はMS-30E,MS-50EBを示します。
※2 MS-30Eは定格出力0.4～15KWの範囲です。
（備考）　1.　定格電流は、日立三相モータ（E種4極）を基準にしております。
モータの全負電流が上表と大幅に異なる場合はご指定ください。
2.　始動方式はじか入始動を基準にしております。λ－△始動の場合は、切替時に大きな突入電流が流れることがありますので、電動機分岐回路用選定表（λ－△始動）で選定してください。
なお無開放方式λ－△始動の場合「当社CCT方式」にはモータブレーカが適用できます。

環境・省エネに貢献する

株式会社 日立産機システム

お問い合わせ営業窓口

本社・営業統括本部	〒101-0022	東京都千代田区神田練塀町3番地（AKSビル）	TEL (03)4345-6041（ダイヤル）
産業システム営業部	〒101-0022	東京都千代田区神田練塀町3番地（AKSビル）	TEL (03)4345-6047（ダイヤル）
北海道支社	〒063-0814	札幌市西区琴似四条一丁目1番30号	TEL (011)611-1224（ダイヤル）
東北支社	〒985-0843	多賀城市明月二丁目3番2号	TEL (022)364-2710（代表）
福島支店	〒963-8041	郡山市富田町字町西32番2	TEL (024)961-0500（代表）
関東支社	〒101-0022	東京都千代田区神田練塀町3番地（AKSビル）	TEL (03)4345-6051（ダイヤル）
新潟支店	〒950-0892	新潟市東区寺山二丁目1番5号	TEL (025)274-6914（代表）
横浜支店	〒223-0057	横浜市港北区新羽町760番1号	TEL (045)540-2731（代表）
甲信支店	〒392-0012	諏訪市大字四賀2408番2	TEL (0266)56-6222（代表）
西東京支店	〒192-0033	東京都八王子市高倉町21番7号	TEL (042)660-1078（代表）
茨城支店	〒312-0063	ひたちなか市田彦字二本松1646番地2	TEL (029)273-7424（代表）
北陸支社	〒939-8205	富山市新根塚町一丁目4番43号	TEL (076)420-5711（代表）
中部支社	〒456-8544	名古屋市熱田区桜田町16番17号	TEL (052)884-5824（ダイヤル）
静岡支店	〒417-0034	富士市津田261番18号	TEL (0545)55-3260（代表）
関西支社	〒660-0806	尼崎市金楽寺町一丁目2番1号	TEL (06)4868-1225（ダイヤル）
京滋支店	〒601-8141	京都市南区上鳥羽卯ノ花62番地	TEL (075)661-1081（代表）
中国支社	〒735-0029	安芸郡府中町茂陰一丁目9番20号	TEL (082)282-8112（代表）
山口支店	〒747-0822	防府市勝間三丁目9番17号	TEL (0835)23-7705（代表）
四国支社	〒761-8012	高松市香西本町142番地5	TEL (087)882-1192（ダイヤル）
九州支社	〒812-0051	福岡市東区箱崎ふ頭五丁目9番26号	TEL (092)651-0141（ダイヤル）
ソリューション・サービス統括本部 情報ソリューション部	〒101-0022	東京都千代田区神田練塀町3番地（AKSビル）	TEL (03)4345-6025（ダイヤル）
事業統括本部 国際営業部	〒101-0022	東京都千代田区神田練塀町3番地（AKSビル）	TEL (03)4345-6063（ダイヤル）

サービスステーションを中心に、行き届いた保守・サービス活動を行っています。

近畿地区
大阪 TEL (06)4868-1215
京都 TEL (075)661-1081
滋賀 TEL (0748)46-6606
神戸 TEL (078)681-3811
姫路 TEL (079)234-9571

中国地区
中国 TEL (082)282-8111
岡山 TEL (086)263-3022
山口 TEL (0835)23-7705
山陰 TEL (0854)22-5552

四国地区
四国 TEL (087)882-1212

九州地区
九州 TEL (092)651-0131
北九州 TEL (093)582-1175
南九州 TEL (099)260-2818

北陸地区
北陸 TEL (076)420-5411

中部地区
中部 TEL (052)884-5812
静岡 TEL (0545)55-3260

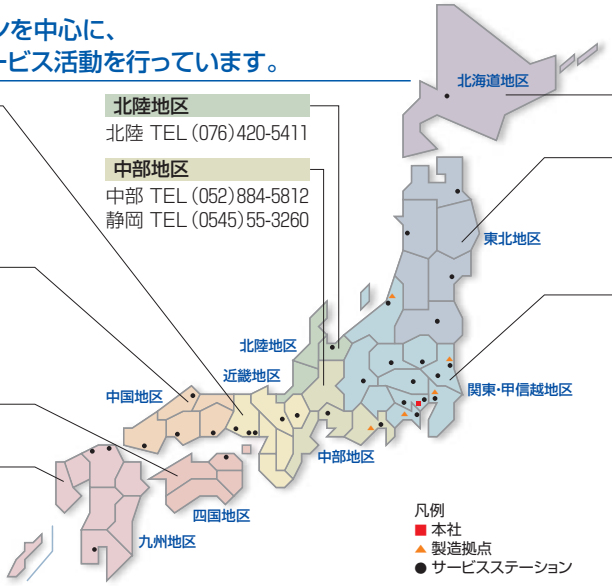

北海道地区
北海道 TEL (011)611-4121

東北地区
東北 TEL (022)364-4121
福島 TEL (024)961-0500
秋田 TEL (018)846-9933
八戸 TEL (0178)41-2711

関東・甲信越地区
新潟 TEL (025)274-6914
栃木 TEL (0285)25-3536
茨城 TEL (029)273-7424
筑波 TEL (029)826-5851
甲信 TEL (0266)56-6222
高崎 TEL (027)377-9902
東京 TEL (047)451-3111
東京 TEL (03)5245-0358
埼玉 TEL (048)728-8521
西東京 TEL (042)660-1078
横浜 TEL (045)540-2731

http://www.hitachi-ies.co.jp

さまざまなニーズにお応えする製品

モータ　ACサーボ　インバータ　ポンプ　エネルギー回収システム　空気圧縮機　変圧器　ホイスト　Webコントローラ

永久磁石モータ　ギヤモータ　プログラマブルコントローラ　ブロワ　インバータ・ウォータエース　ベビコン　遮断器　インクジェットプリンタ　絶縁監視システム　パケット通信端末

信用と行き届いたサービスの当社へ

登録番号:JACO-EC97J1095
登録日:1997年9月30日

日立産機システム習志野事業所は、環境マネジメントシステムの国際規格ISO14001の認証を取得しています。

登録番号:JQA-1153
登録日:2003年7月25日

日立産機システム習志野事業所は、本カタログに掲載されているモータの品質保証に関する国際規格ISO9001の認証を取得しています。

●このカタログに掲載した内容は、予告なく変更することがありますのでご了承ください。

SM-440X	2011.7

Printed in Japan(H)